NIAROS®
Air sensations

Ref.: 301010009

Mococa

Manual de instrucciones
Instructions Manual
Notice d'Utilisation
Manual de instruções

Estufa de gas infrarrojos plegable
Foldable gas heater
Radiateur à gaz à infrarouge pliable
Aquecedor de gás infravermelhos dobrável

Este producto es apto únicamente para espacios bien aislados o para uso ocasional. This product is only suitable for well insulated spaces or ocasional use. Ce produit est uniquement destiné aux espaces biens isolés et pour un usage occasionnel. Este produto só é adequado para espaços bem isolados ou para uso ocasional.

niaros.com

Introducción / Introduction / Introduction / Introdução

ES. Gracias por la compra nuestro producto de calidad. Utilizar cuidadosamente y de acuerdo con las instrucciones que figuran a continuación. Por favor leer y guardar estas instrucciones para futura referencia.

EN. Thank you for the purchase of our quality product. Used carefully and in accordance with the instructions set out below. Please read and keep these instructions for future reference.

FR. Je vous remercie pour l'achat de notre produit de qualité. Utilisé avec précaution et conformément aux instructions énoncées ci-après. Lisez et conservez ces instructions pour référence future.

PT. Obrigado por ter adquirido o nosso produto de qualidade. Use com cuidado e em conformidade as instruções listadas abaixo. Leia e guarde estas instruções para referências futuras.

Datos técnicos / Technical data / Données techniques / Dados técnicos

Potencia Power / Pouvoir / Poder	**Máx. 4200W**
Dimensión Dimension / Dimension / Dimensão	**420x390x720mm**
Área de cobertura Coverage area / Zone de couverture / Área de cobertura	**20-80M²**
Consumo Consumption / Consommationn / Consumo	**305g/h.**

Partes / Parts / Pièces / Partes

F 1

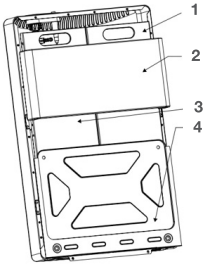

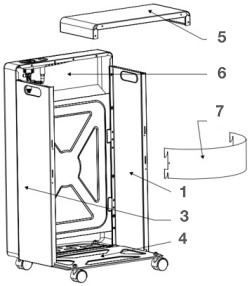

Herramientas / Tools / Outils / Ferramentas	Unidades / Units / Unités / Unidades
ST4*8	16pcs
M5*8	4pcs
M8	2pcs
	4pcs
	1pc

ES

1. Panel izquierdo
2. Panel central
3. Panel derecho
4. Placa inferior
5. Panel superior
6. Panel frontal
7. Panel trasero

EN

1. Left panel
2. Center panel
3. Right panel
4. Bottom plate
5. Top panel
6. Front panel
7. Back panel

FR

1. Panneau gauche
2. Panneau central
3. Panneau droit
4. Plaque inférieure
5. Panneau supérieur
6. Panneau avant
7. Panneau arrière

PT

1. Painel esquerdo
2. Painel central
3. Painel direito
4. Placa inferior
5. Painel superior
6. Painel frontal
7. Painel traseiro

¡Por favor leer cuidadosamente la figura 1 para familiarizarse! Para saber donde deben ir todos los tornillos y tuercas de fijación y asegurarse que la estufa esté bien fijada.
Ahora que se ha identificado todas las partes, seguir las siguientes instrucciones paso a paso.

Please carefully study figure 1 to familiarize yourself! To know where all the fixing screws and nuts should go and to make sure that the stove is well fixed. Now that all the parts have been identified, follow the step-by-step instructions below.

Por favor leer cuidadosamente la figura 1 para familiarizarse! Para saber donde deben ir todos los tornillos y tuercas de fijación y asegurarse que la estufa esté bien fijada.

Agora que todas as peças foram identificadas, siga as instruções passo a passo abaixo.

Montaje / Assembly / Assenblage / Montagem

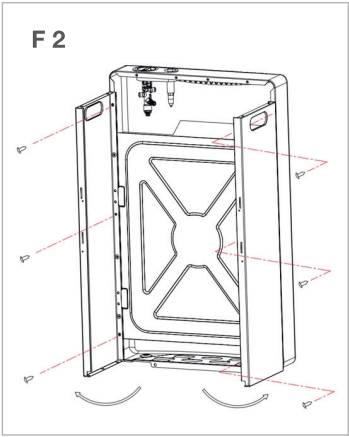

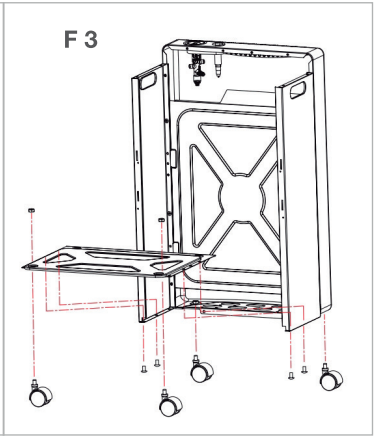

1. Colocar la estufa boca abajo sobre el frente como se muestra. Poner una toalla o un tapete/paño suave para proteger. Abrir el pliegue la pieza (a) panel lateral izquierdo y abrir la pieza (b) panel lateral derecho 90 grados. Usar los 6 tornillos (ST4*8) para fijar el panel lateral izquierdo y derecho con (e) el panel frontal. (ver F 2).

1. Lay the heater upside down on the front as shown. Put on a towel or soft mat/cloth to protect from damage. Fold the (a) left side panel and (b) right side panel opening very close to 90 degree angle. Use 6pcs screw (ST4*8) to fix the left and right side panel with (e) front panel. (see F 2).

1. Placez le chauffage à l'envers sur le devant comme indiqué. Placez une serviette ou un tapis/tissu doux pour le protéger. Ouvrez la partie (a) du panneau latéral gauche et la partie (b) du panneau latéral droit à 90 degrés. Utilisez les 6 vis (ST4*8) pour fixer les panneaux latéraux gauche et droit avec (e) le panneau avant (F 2).

1. Coloque o aquecedor de cabeça para baixo sobre a frente como ilustrado. Coloque uma toalha ou um tapete/pano macio para proteger. Abra a peça (a) painel lateral esquerdo e abra a peça (b) painel lateral direito a 90 graus. Utilize os 6 parafusos (ST4*8) para fixar o painel lateral esquerdo e direito ao (e) painel frontal. (ver F 2).

2. Fijar dos ruedas a la parte inferior del panel frontal y fijar dos ruedas con (c) placa inferior con las 2 tuercas provistas (M8). Usar 4 tornillos (M5*8) para fijar la placa inferior con panel lateral izquierdo y derecho. (ver F 3).

2. Fix two wheels to the bottom of front panel directly and fix two wheels with the (c) bottom plate by 2 provided nuts (M8).Use 4pcs screw (M5*8) to fix the bottom plate with left and right side panel. (see F 3).

2. Fixer deux roulettes en bas du panneau avant et fixer deux roulettes à plaque inférieure (c) avec les 2 écrous fournis (M8). Utilisez 4 vis (M5*8) pour fixer la plaque inférieure aux panneaux latéraux gauche et droit (voir F 3).

2. Fixe duas rodas à parte inferior do painel frontal e fixe duas rodas à (c) placa inferior com as 2 porcas fornecidas (M8).Utilize 4 parafusos (M5*8) para fixar a placa inferior ao painel lateral esquerdo e direito. (ver F 3).

F 4

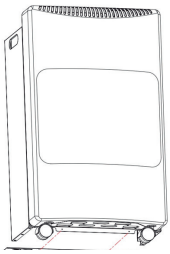

3. Fijar la placa inferior con el panel frontal con 2 tornillos (ST4*8). (ver F 4).

3. Fix the bottom plate with front panel by 2pcs screw (ST4*8). (see F 4)

3. Fixez la plaque inférieure au panneau frontal avec 2 vis (ST4*8). (voir F 4).

3. Fixe a placa inferior ao painel frontal com 2 parafusos (ST4*8). (ver F 4).

F 5

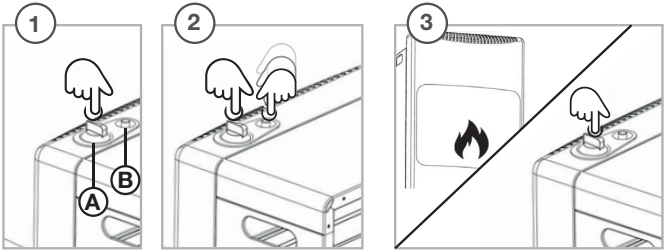

4. Pulsar el botón A y mantener. (ver F5 - 1).

4. Press the A button and hold. (see F5 - 1).

4. Appuyer sur le bouton A et mainte nir enfoncé. (voir F 5-1).

4. Mantendo o botão A pressionado.(ver F5 - 1).

4. Mientras se mantiene el botón A presionado, pulsar el botón B las veces necesarías hasta encender la llama. (ver F5 - 2).

4. While keeping button A pressed, press button B as many times as necessary until the flame ignites. (see F5 - 2).

4.Tout en maintenant le bouton A enfoncé, appuyer sur le bouton B autant de fois que nécessaire pour allumer la flamme. (voir F5-2).

4. Mantendo o botão A pressionado, pressione o botão B quantas vezes forem necessárias até que a chama acenda. (ver F5 - 2).

4. Una vez la llama es constante se espera unos 5 segundos con el botón A presionado y seguidamente se gira en la posición de potencia deseada. (ver F5 - 3).

4. Once the flame is constant, wait for about 5 seconds with button A pressed and then turn to the desired power position. (see F5 - 3).

4. Une fois que la flamme est stable, attendre environ 5 secondes tout en maintenant le bouton A enfoncé, puis tourner le bouton dans la position de puissance désirée. (voir F5-2).

4. Quando a chama for constante, aguarde cerca de 5 segundos com o botão A pressionado e, em seguida, gire para a posição de potência desejada. (ver F5 - 3).

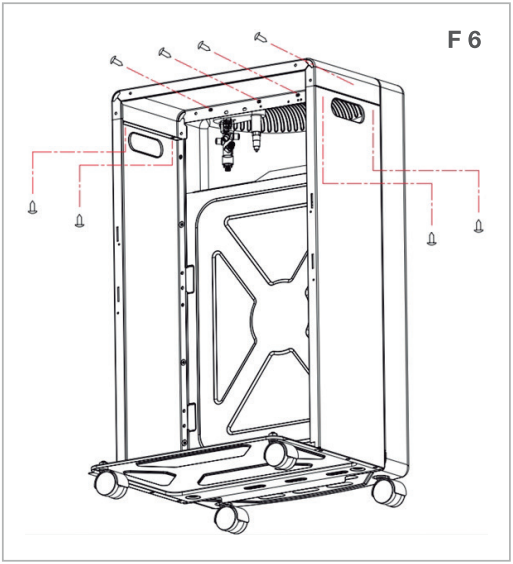

5. Fijar el panel superior (d) con los dos paneles laterales con 8 tornillos (ST4*8). (ver F 6).

5. Fix the (d) top panel with two side panels by 8pcs screw (ST4*8). (see F 6).

5. Fixez le panneau supérieur (d) aux deux panneaux latéraux avec 8 vis (ST4*8). (voir F 6).

5. Fixe o painel superior (d) aos dois painéis laterais com 8 parafusos (ST4*8). (ver F 6).

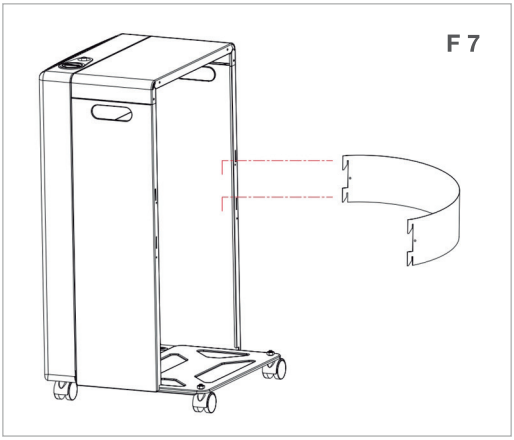

6. Colocar el panel posterior (f) en los dos paneles laterales después de colocar la botella de gas butano. (ver F 7).

6. Fix the (d) top panel with two side panels by 8pcs screw (ST4*8). (see F 7).

6. Montez le panneau arrière (f) sur les deux panneaux latéraux après avoir monté la bouteille de gaz butane. (voir F 7).

6. Coloque o painel posterior (f) nos dois painéis laterais depois de colocar a garrafa de gás butano. (ver F 7).

CARACTERÍSTICAS

La estufa dispone de un triple sistema de seguridad. Sistema de anti-vuelco, sistema anti CO2 y de auto-apagado fallo de llama. Pese a estos sistemas el fabricante declina toda responsabilidad sobre el tubo de goma y el regulador utilizados ya que no se suministran con la estufa y deben ser comprados por cuenta propia del cliente. El tubo de goma y el regulador utilizado deben cumplir con las normativas de seguridad y homologación del país del comprador.

VENTILACIÓN

La estufa consume oxigeno mientras está en funcionamiento. Por esta razón, la ventilación debe ser adecuada y proporcionada en las habitaciones en las que se utilice.
Esto asegurará la emisión de los desechos de la combustión y permitirá la entrada de aire limpio.

Una ventilación adecuada debería reducir considerablemente la posibilidad de que se produzca condensación en el ambiente, La siguiente tabla muestra los tamaños y ventilación adecuada

Número de placas en uso	Volumen Habitación	Superficie ventilación	
		Nivel bajo	Nivel alto
1	40m²	40cm³	40cm³
2	70m²	70cm³	70cm³
3	105m²	105cm³	105cm³

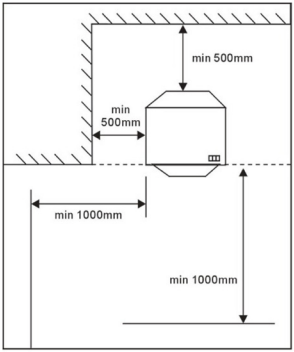

CONEXIÓN BOMBONA

- Colocar la bombona llena de gas en la parte posterior de la estufa.
- Conectar el regulador de gas a la bombona.
- Girar el regulador.
- Puabas importantes para Fugas:

Esto debe llevarse a cabo en un lugar bien ventilado, libre de fuentes inflamables y cualquier fuente de ignición. Conectar el regulador de gas a la bombona. Embadurnar todas las conexiones de la manguera, de los tubos y de la válvula de la bombona con una solución 50/50 de agua y detergente. Si se forman burbujas indica la presencia de una fuga. Si se detecta una fuga, apagar el regulador y desconectar de la bombona. Sacar la bombona ala aire libre. Ponerse en contacto con su proveedor de gas para obtener ayuda. No utilizar la estufa con una fuga.

CAMBIAR BOMBONA

- Apagar el regulador y dejar que la estufa se enfrié por completo antes de retirar y reemplazar la bombona.
- La bombona deber ser reemplazada en un lugar libre de objetos inflamables. -No fumar mientras se cambia la bombona.
- Cuando se tenga que reemplazar una bombona vacía, cerrar la válvula de gas o el regulador de la bombona.
- Retirar el regulador de la bombona vacía.
- Seguir los pasos descritos en “conectar bombona” para conectar una nueva.

INSTRUCCIONES DE USO

A. La estufa dispone de 3 ajustes: Temperatura mínima (Pos.1), Temperatura media (Pos.2), Temperatura máxima (Pos.3).

B. Colocar la bombona en la parte trasera de la estufa.

C. Acoplar el regulador de gas a la bombona.

D. Poner el regulador en posición de apertura.

Encendido

Pulsar el botón A y mantener. Mientras se mantiene el botón A presionado, pulsar el botón B las veces necesarias hasta encender la llama.

Una vez la llama es constante se espera unos 5 segundos con el botón A presionado y seguidamente se gira en la posición de potencia deseada. Si la llama se apaga, repetir el proceso.

Control temperatura

Para cambiar de temperatura mínima a media, presionar suavemente el botón de control y girar a la posición 2.

Para cambiar de media a máxima, presionar suavemente el botón de control y girar a la posición 3.

Apagado

Cerrar la bombona mediante el regulador. Si la estufa no va a ser utilizada durante un largo período de tiempo sacar el regulador de la bombona. Colocar de nuevo el tapón protector de la bombona.

Si la llama no se apaga quitar el regulador de la bombona. La llama se apagará cuando no quede más gas en el tubo de goma.

¡Atención!

Asegurarse que cuando se selecciona una temperatura el botón se bloqueé y sólo se podrá desbloquear presionando de nuevo hacia abajo.

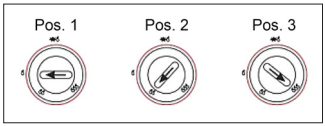

ALMACENAMIENTO

Desconectar la bombona.
Guardar la bombona en un área bien ventilada y lejos de materiales inflamables. Preferiblemente fuera del hogar. Nunca en un sótano o en un piso superior.
La estufa debe protegerse del polvo y la humedad en el interior de una caja, preferiblemente con la original de fábrica.

LIMPIEZA

Desenchufar el aparato de la corriente eléctrica y dejarlo enfriar antes de iniciar cualquier operación de limpieza. Para limpiar la parrilla frontal y los quemadores, primero se debe apagar la estufa. Una vez los quemadores estén completamente fríos hay que quitar el botón y pasar un trapo por los quemadores. Por último colocar la parrilla de nuevo.
Asegurarse de que en los quemadores o en el piloto de la llama no entran en contacto con el agua. Antes de poner en funcionamiento comprobar que todas las partes están secas.
No usar limpiadores abrasivos ya que pueden dañar el acabado de la pintura.

MANTENIMIENTO

Cada vez que se vaya a poner el aparato en funcionamiento revisar primero que el tubo de goma entra en el regulador y la estufa. Reemplazar si está desgastado o dañado. En cualquier caso, comprobar la fecha de vencimiento del tubo

Se recomienda limpiar la estufa todos los años por una persona competente de acuerdo con el reglamento de 1998 de seguridad de Gas (instalación y uso).

Si alguna pieza es necesaria cambiar, se debe reemplazar solo con las piezas correctas suministradas por el fabricante original.

¡PRECAUCIÓN!

ELIMINACIÓN CORRECTA DEL PRODUCTO.
Esta marca indica que este producto no debe eliminarse junto con otros residuos domésticos en toda la UE.

Para evitar los posibles daños al medio ambiente o a la salud humana que representa la eliminación incontrolada de residuos, reciclar correctamente para promover la reutilización sostenible de recursos materiales. Para devolver su dispositivo usado, utilice los sistemas de devolución y recogida o póngase en contacto con el establecimiento donde se adquirió el producto. Ellos pueden recoger este producto para el reciclaje seguro ambiental.

PROBLEMAS	CAUSAS	SOLUCIONES
La estufa no permanece encendida cuando se libera la presión del botón de encendido	Error en el ajuste de potencia al encenderse.	Girar el regulador a la posición 'START' y pulsar duante 10 segundos, mientras pulsar la tecla de encendido piezoeléctrico.
La estufa no se enciende	1. El regulador de gas no está conectado a la bombona. 2. El regulador de gas de la bombona está cerrado. 3. Falta O2	1. Conectar el regulador a la bombona y asegurarse de que no huele a gas, a continuación, siga las instrucciones para encender la estufa. 2. Porfavor, abrir el regulador de gas de la bombona. 3. Ventilar durante 1 mínuto la estancia.
Olor a gas	1. Regulador y/o manguera sin conexión. 2. Válvula y/o tubo sin conexión 3. Tubo roto 4. Falta pieza de arcilla refractaria de cerámica.	1,2,3. Usar jabón para dar con la fuga, revisar todos los sistemas de conexión antes de reemplazar las piezas defectuosas. 4. Inspeccionar el perímetro de cada placa y localizar el lugar donde la arcilla refractaria se haya desplazado. Reparar con PYRUMA y dejar reposar durante aprox. 48 horas.
Combustión ineficiente en el quemador de cerámica	Entradas de gas sucias	Por favor, limpiar los inyectores con aire.
No hay ignición	1. Batería sin ninguna energía. 2. Chispero defectuoso. 3. Cable de encendido defectuoso.	1. Cambiar el tipo de pila a AAA. 2. Comprobar el cable del dispositivo de encendido y reemplazar el encendedor defectuoso si es necesario. 3. Comprobar el chispero y las conexiones, y reemplazar el encendedor defectuoso si es necesario.
La llama del quemador se apaga durante el funcionamiento	1. Bombona vacía, sin gas. 2. Elemento térmico no calienta lo suficiente. 3. El viento o una corriente de aire ha apagado la llama. 4. Termopar defectuoso. 5. Válvula magnética defectuosa	1. Cambiar la bombona. 2. Intentar reinicarlo. 3. Poner el aparato fuera del alcance del viento y la corriente de aire, dejar que se enfrie durante un par de minutos e intentar reiniciarlo. 4. Cambiar el termopar defectuoso. 5. Reemplazar la válvula magnética.

Este producto es apto únicamente para espacios bien ventilados o para uso ocasional.							
Ref.: 301010009							
Función de calefacción indirecta: [No]							
Salida de potencia directa: 4.2 (kW)							
Salida de otencia indirecta: N/A							
Combustible					Emisiones de calefacción (*)		
					NOx		
Tipo de combustible	**[gaseoso]**			**Especificar**	20 [mg / kWhinput] (GCV)		
Partida	**Símbolo**	**Valor**	**Unid.**	**Partida**	**Símbolo**	**Valor**	**Unid.**
Potencia calorífica				**Eficiencia (NCV)**			
Potencia calorífica nominal	Pnom	4.2	Kw	Salida de calor nominal	nth,nom	100	%
Potencia calorífica mín. (indicativa)	Pmin	N/A	Kw	Salida mínima de calor nominal (indicativo)	nth,min	N/A	%
Consumo auxiliar de electricidad				**Tipo de salida de calor /control de temperatura (seleccionar uno)**			
Potencia nominal de salida	elmax	N/A	Kw	Potencia calorífica de un solo nivel, sin control de temperatura			No
Potencia mínima de salida	elmin	N/A	Kw	Dos o más niveles manuales, sin control de temperatura			Sí
En modo espera	elSB	N/A	Kw	Con control de temperatura mediante termos-tato mecánico			No
				Control electrónico de temperatura			No
				Control electrónico de temperatura y tempori-zador diario			No
				Control electrónico de temperatura y tempori-zador semanal			No
				Otras opciones de control (pueden seleccionarse varias)			
				Control de temperatura con detección de presencia			No
				Control de temperatura con detección de ventanas abiertas			No
				Con opción de control a distancia			No
				Con control de puesta en marcha adaptable			No
				Con limitación de tiempo de funcionamiento			No
				Con sensor de lámpara negra			No
Piloto potencia de llama permanente							
Potencia	Ppiloto	0.19	kW				
(*) NOx = óxido de nitrógeno							
Información de contacto	**Garsaco Import S.L. / info@garsaco.com / www.niaros.com** Pol. Ind. Molí d'En Llop. C/Corts Valencianes 10. 12549 Betxí (Castellón) SPAIN.						

FEATURES

The stove has a triple security system. Anti-tip system, anti CO2 system and auto-off flame failure. Despite these systems, the manufacturer declines all responsibility for the rubber hose and regulator used as they are not supplied with the stove and must be purchased at the customer's own expense. The rubber hose and regulator used must comply with the safety and approval regulations of the purchaser's country.

VENTILATION

The stove consumes oxygen while it is in operation. For this reason, ventilation must be adequate and proportionate in the rooms in which it is used.

This will ensure the emission of combustion waste and allow clean air to enter.

Proper ventilation should greatly reduce the possibility of ambient condensation. The following table shows the sizes and proper ventilation:

Number of plates in use	Volume Room	Ventilation surface	
		Low Level	High Level
1	40m²	40cm³	40cm³
2	70m²	70cm³	70cm³
3	105m²	105cm³	105cm³

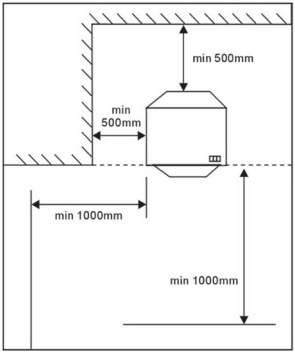

CYLINDER CONNECTION

- Place the full gas cylinder at the back of the stove.

- Connect the gas regulator to the bottle.

- Turn the regulator.

- Important Points for Leaks:

This must be carried out in a well-ventilated place, free from flammable sources and any source of ignition. Connect the gas regulator to the cylinder. Smear all hose, tube and cylinder valve connections with a 50/50 solution of water and detergent. If bubbles form, it indicates the presence of a leak. If a leak is detected, turn off the regulator and disconnect from the cylinder. Take the bottle out into the open air. Contact your gas supplier for help. Do not use the stove with a leak.

CHANGE CYLINDER

- Turn off the regulator and let the stove cool down completely before removing and replacing the cylinder.
- The cylinder must be replaced in a place free of flammable objects. -Do not smoke while changing the cylinder.
- When an empty cylinder needs to be replaced, close the gas valve or the cylinder regulator.
- Remove the regulator from the empty cylinder.
- Follow the steps described in "connect cylinder" to connect a new one.

INSTRUCCIONES DE USO

A. The stove has 3 settings: Minimum temperature (Pos.1), Medium temperature (Pos.2), Maximum temperature (Pos.3).

B. Place the cylinder at the back of the stove.

C. Attach the gas regulator to the cylinder.

D. Put the regulator in the open position.

Switched on

Press the A button and hold. While keeping button A pressed, press button B as many times as necessary until the flame ignites. Once the flame is constant, wait for about 5 seconds with button A pressed and then turn to the desired power position. If the flame goes out, repeat the process.

Temperature control

To change from minimum to medium temperature, gently press the control button and turn to position 2.

To change from medium to maximum, gently press the control button and turn to position 3.

Attention!

Please be sure the control button has been locked after you changing the position of control knob followed by the direction of arrow. Control button can't be turned if you haven't pressed it down.

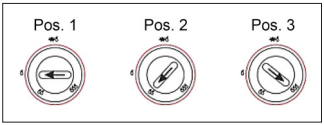

STORAGE

Disconnect container.
Store container in a well-ventilated area away from combustible material.

Storage should preferably be in an outhouse but must not be in a basement or high-rise flat.

The heater should be covered in a dry, dust-free medium in its original package.

CLEANING

Use a damp cloth wrung out in a solution of soapy water to clean the exterior and container storage area of your heater.
Quartz tube and reflector cleaning: Before clean quartz tube and reflector, must disconnect the plug. First remove barbed wire in front of quartz tube, use dry cloth to wipe clean the surface of quartz tube and reflector, and then put the wire back into the position.
Make sure that no water gets onto the burners or pilot/light area. Wipe the heater completely dry before use.
Don't use abrasive cleaners as they may damage the quality paint finish.

MAINTENANCE

Check flexible tube between regulator and heater before every operation and replace it if perished, worn or damaged. In any case consider its expiration date to replace the tube

It is recommended that the heater is maintained every two years by authorized personnel.

¡PRECAUCIÓN!

CORRECT DISPOSAL OF THIS PRODUCT
This marking indicates that this product should not be disposed with other household wastes throughout the EU.

Para evitar los posibles daños al medio ambiente o a la salud humana que representa la eliminación incontrolada de residuos, reciclar correctamente para promover la reutilización sostenible de recursos materiales. Para devolver su dispositivo usado, utilice los sistemas de devolución y recogida o póngase en contacto con el establecimiento donde se adquirió el producto. Ellos pueden recoger este producto para el reciclaje seguro ambiental

SYMPTOMS	FAULT	REMEDY
Pilot will not light automatically.	No spark across electrode gap.	A.- Ensure that pizeo-electric igniter is functioning correctly. B.- Check that electrical lead is not damaged.
Pilot will not light automatically but points (a) to (e) are satisfactory and the pilot will light with a match.	Incorrect position of spark in relation to pilot gas flow.	Re-position spark plug so that spark jumps across gas flow.
Heater will not remain alight when pressure is released from ignition button	Electro-magnetic valve closes whilst heater is alight.	A.- Ensure that thermocouple probe is located in pilot flame. B.- Ensure good connection between thermocouple and valve. C.- Check thermocouple. D.- Check electromagnetic valve by serviceman.
After changing to maximum position with all three plaques alight. One or more plaques appear below normal intensively.	A.- Blocked jets. B.- Partially blocked supply tube.	A.- Clean the plate B.- Remove the tube, remove the injectors and blow through the tube.
Difficulty in cross lighting from position 1 to position 2 or 3.	A.- Air draught directed away from first plaque. B.- Position of the pilot flame.	A.- Remove and clean blocked jet. B.- Remove supply tube, remove jets and blow through the tube.
Smell of combustion.	Missing piece of ceramic fireclay.	Inspect perimeter of each plaque and locate place where some fireclay has been displaced. Turn to the local service.

This product is only suitable for well insulated spaces or ocasioanl use.

Ref.: 301010009

Indirect heating functionality: [No]

Direct heat output: 4.2(kW)

Indirect heat output: N/A (kW)

Fuel			Space haeating emissions (*)
			NOx
Select fuel type	**[gaseous]**	**Specify**	20 [mg / kWhinput] (GCV)

Item	**Symbol**	**Value**	**Unid.**	**Item**	**Symbol**	**Value**	**Unid.**
Heat output				**USEFUL EFFICIENCY (NCV)**			
Nominal heat output	Pnom	4.2	Kw	Useful efficiency at nominal heat output	nth,nom	100	%
Minimum heat output (indicative)	Pmin	N/A	Kw	Useful efficiency at minimum heat output	nth,min	N/A	%
Auxiliary electricity consumption				**Type of heat output/room temperature control (select one)**			
At nominal heat output	elmax	N/A	Kw	Single stage heat output and no room tempe-rature control			No
At minimum heat output	elmin	N/A	Kw	Two or more manual stages, no room tempera-ture control			Sí
Im standy mode	elSB	N/A	Kw	With mechanic thermostat room temperature control			No
				With electronic room temperature control			No
				With electronic room temperature control			No
				Electronic room temperature control plus week timer			No
				Other control options (multiple selections possible)			
				Room temperature control, with presence detection			No
				Room temperature control, with open window detection			No
				With distance control option			No
				With adaptive start control			No
				With working time limitation			No
				With black bulb sensor			No
Permanent pilot flame power requierement							
Power	Ppiloto	0.19	kW				

(*) NOx = nitrogen oxides

Contact details	**Garsaco Import S.L. / info@garsaco.com / www.niaros.com** Pol. Ind. Molí d'En Llop. C/Corts Valencianes 10. 12549 Betxí (Castellón) SPAIN.

CARACTÉRISTIQUES

Le poêle a un triple système de sécurité. Système anti-basculement, système anti-CO2 et arrêt automatique de la flamme. Malgré ces systèmes, le fabricant décline toute responsabilité pour le tuyau en caoutchouc et le régulateur utilisés car ils ne sont pas fournis avec le poêle et doivent être achetés aux frais du client. Le tuyau en caoutchouc et le régulateur utilisés doivent être conformes aux normes de sécurité et d'homologation du pays de l'acheteur.

VENTILATION

Le poêle consomme de l'oxygène pendant son fonctionnement. Pour cette raison, la ventilation doit être adéquate et proportionnée dans les pièces où elle est utilisée.
Cela assurera l'émission de déchets de combustion et permettra à l'air propre d'entrer.

Une bonne ventilation devrait réduire considérablement la possibilité de condensation ambiante. Le tableau suivant indique les tailles et la ventilation appropriée:

Nombre de plaques utilisées	Salle de volumes	Surface d'aération	
		Niveau bas	Haut niveau
1	40m²	40cm³	40cm³
2	70m²	70cm³	70cm³
3	105m²	105cm³	105cm³

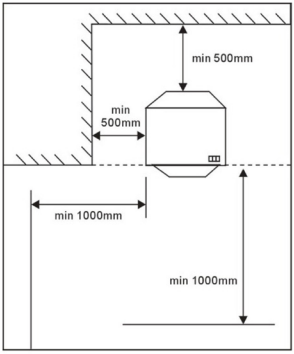

CONNEXION A LA BOUTEILLE GAZ

- Placez la bouteille de gaz pleine à l'arrière du chauffage.
- Connectez le régulateur de gaz à la bouteille.
- Tournez le régulateur.
- Important en cas de fuites :

Cette opération doit être effectuée dans un endroit bien ventilé, exempt de sources inflammables et de toute source d'inflammation. Connectez le régulateur de gaz à la bouteille. Enduisez tous les raccords de tuyaux, de conduites et de robinets de bouteilles avec une solution 50/50 d'eau et de détergent. Si des bulles se forment, cela indique la présence d'une fuite. Si une fuite est détectée, éteignez le détendeur et déconnectez-le de la bouteille. Mettez la bouteille de gaz à l'air libre. Contactez votre fournisseur de gaz pour obtenir de l'aide. N'utilisez pas le chauffage en cas de fuite.

REMPLACER UN BOUTEILLE GAZ

- Fermez le détendeur et laissez le chauffage refroidir complètement avant de retirer et de remplacer la bouteille.
- La bouteille doit être remplacée dans un endroit exempt d'objets inflammables.
- Ne fumez pas pendant le remplacement de la bouteille de gaz.
- Lorsqu'une bouteille vide doit être remplacée, fermez le robinet de gaz ou le régulateur de la bouteille.
- Retirez le détendeur de la bouteille vide.
- Suivez les étapes décrites dans le paragraphe "connexion de la bouteille de gaz" pour en connecter une nouvelle.

INSTRUCTIONS D'USAGE

A. Le poêle a 3 réglages : Température minimale (Pos.1), Température moyenne (Pos.2), Température maximale (Pos.3).

B. Placez le cylindre à l'arrière du poêle.

C. Fixez le régulateur de gaz à la bouteille.

D. Mettre le régulateur en position ouverte.

Allumé

Appuyer sur le bouton A et mainte nir enfoncé.

Tout en maintenant le bouton A enfoncé, appuyer sur le bouton B autant de fois que nécessaire pour allumer la flamme.

Une fois que la flamme est stable, attendre environ 5 secondes tout en maintenant le bouton A enfoncé, puis tourner le bouton dans la position de puissance désirée. Si la flamme s'éteint, répétez le processus.

Contrôle de la température

Pour passer de la température minimale à moyenne, appuyez légèrement sur le bouton de commande et tournez-le jusqu'à la position 2.

Pour passer de moyen à maximum, appuyez légèrement sur le bouton de commande et tournez jusqu'à la position 3.

Désactivé

Fermez la bouteille au moyen du détendeur. Si l'appareil ne doit pas être utilisé pendant un certain temps, modifié le régulateur de la bouteille. Remplacez le capuchon de protection de la bouteille.

Si la flamme ne s'éteint pas, distingue le détendeur de la bouteille. La flamme s'éteint lorsqu'il n'y a plus de gaz dans le tuyau.

Attention !

Lorsque vous sélectionnez une température, spécifiez-vous que le bouton soit bien verrouillé et ne peut être déverrouillé qu'en efficace de nouveau vers le bas.

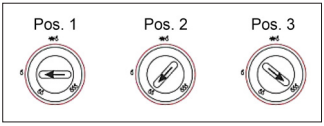

STOCKAGE

Débranchez la bouteille de gaz.

Rangez la bouteille dans un endroit bien ventilé et à l'écart des matériaux combustibles. De préférence à l'extérieur de la maison. Jamais dans un sous-sol ou à l'étage.

L'appareil doit être protégé de la poussière et de l'humidité, de préférence à l'intérieur de son emballage d'origine.

NETTOYAGE

Débranchez l'appareil de la prise électrique et laissez-le refroidir avant de commencer toute opération de nettoyage.
Pour nettoyer la grille et les brûleurs avant, éteignez d'abord la cuisinière. Une fois que les brûleurs sont complètement refroidis, retirez le gril et essuyez les brûleurs avec un chiffon. Enfin, remettez le gril en place.
Assurez-vous qu'aucune eau n'entre en contact avec les brûleurs ou la veilleuse. Avant d'allumer le gril, vérifiez que toutes les pièces sont sèches. N'utilisez pas de nettoyants abrasifs, car ils peuvent endommager la peinture.

MAINTENANCE

Vérifiez le tuyau flexible entre le régulateur et le réchauffeur avant chaque opération et remplacez-le s'il est périrmé, usé ou endommagé. Dans tous les cas, tenez compte de sa date d'expiration pour remplacer le tube

Il est recommandé que le chauffage soit entretenu tous les deux ans par du personnel autorisé.

¡PRECAUCIÓN!

CORRECTE ÉLIMINATION DU PRODUITEsta marca indica que este produto não deve ser removido em conjunto com outros residuos domésticos en toda a UE.

Le produit ne doit pas être jeté avec les autres déchets ménagers habituels. Afin d'éviter toute atteinte à l'environnement ou à la santé humaine pour cause d'élimination incontrôlée des déchets, recycler de façon responsable afin de promouvoir la réutilisation durable des ressources matérielles. Pour vous débarrasser de votre appareil, utiliser les systèmes de reprise ou de collecte ou bien prenez contact avec le magasin où le produit a été acheté. Ils peuvent reprendre le produit afin de garantir un recyclage sûr.

PROBLÈME	FAULT	SOLUTION
Le pilote ne s'allume pas automatiquement.	Pas d'étincelle.	A.- Assurez-vous que le brûleur électrique fonctionne correctement. B.- Vérifiez que le circuit électrique n'est pas endommagé.
Le pilote ne s'allume pas automatiquement mais les points (a) à (e) sont corrects et le pilote s'allume avec une allumette.	L'étincelle est dans la mauvaise position par rapport à la sortie de gaz	Placez l'étincelle dans la bonne position par rapport à la sortie de gaz.
Le poêle ne s'allume pas lorsque la pression est relâchée sur le bouton d'alimentation.	La soupape électromagnétique se ferme lorsque le poêle est allumé.	C.- Assurez-vous que la sonde thermoélectrique est située dans la flamme du pilote. D.- Assurer une bonne connexion entre la sonde thermoélectrique et la vanne. E.- Contrôlez la sonde. F.- Un technicien doit vérifier la soupape électromagnétique .
Avec la température maximale, l'une des plaques fonctionne à faible intensité.	A.- La plaque est bloquée B.- Le tuyau d'alimentation est partiellement bloqué.	A.- Nettoyer la plaque B.- Retirer le tube, retirer les injecteurs et souffler dans le tube.
Difficulté à passer d'une position à une autre (1-2-3-4).	A.- Entrée d'air dans l'une des plaques B.- Position de la flamme.	A.- Déplacer le poêle à un autre endroit sans air direct B.- Placer le pilote sur la partie inférieure de la plaque centrale.
Odeur de combustion.	Certains composants des plaques.	Manquent Vérifiez la pièce et l'intérieur du poêle pour essayer de trouver la partie perdue. Contacter un service technique.

Ce produit est uniquement destiné aux espaces biens isolés et pour un usage occasionnel.							
Ref.: 301010009							
Fonction de chauffage indirect: [No]							
Puissance de sortie directe: 4.2 (kW)							
Puissance de sortie indirecte: N/A							
Carburant					Émissions de chauffage (*)		
					NOx		
Type de carburant	**[gazeux]**			**Précisez**	20 [mg / kWhinput] (GCV)		
Donnée	**Symbole**	**Va-leur**	**Unité**	**Donnée**	**Symbole**	**Valeur**	**Unité**
Puissance calorifique				**EFficience (NCV)**			
Puissance nominale	Pnom	4.2	Kw	Puissance calorifique nominale	nth,nom	100	%
Puissance minimale	Pmin	N/A	Kw	Puissance thermique minimale nominale	nth,min	N//A	%
Consommation de courant auxiliaire				**Type de chauffage/contrôle de la température de la pièce**			
A puissance calorifique nominale.	elmax	N/A	Kw	Chauffage à une seule vitesse, pas de contrôle de la température ambiante			Non
A puissance calorifique minimale.	elmin	N/A	Kw	Deux vitesses ou plus réglables manuellement, pas de contrôle de la température ambiante			Oui
En mode veille	elSB	N/A	Kw	Contrôle de la température ambiante par thermostat mécanique			Non
				Contrôle électronique de la température ambiante			Non
				Contrôle électronique de la température ambiante et régulation par jour			Non
				Contrôle électronique de la température ambiante et régulation par semaine			Non
				Autres options de régulation			
				Contrôle de la température ambiante avec détection de présence			Non
				Contrôle de la température ambiante avec détection de fenêtre ouverte			Non
				Avec option télécommande			Non
				Avec contrôle du démarrage du chauffage			Non
				Avec limitation de la durée de fonctionnemet			Non
				Avec globe noir capteur de température			Non
Puissance de flamme pilote							
Puissance	Ppilote	0.19	kW				
(*) NOx= oxydes d'azote							
Coordonnées de contact	**Garsaco Import S.L. / info@garsaco.com / www.niaros.com** Pol. Ind. Molí d'En Llop. C/Corts Valencianes 10. 12549 Betxí (Castellón) SPAIN.						

CARACTERÍSTICAS

O fogão tem um sistema de segurança triplo. Sistema anti-inflamável, sistema anti-CO2 e paragem automática das chamas. Apesar destes sistemas, o fabricante declina qualquer responsabilidade pela mangueira de borracha e pelo regulador utilizados, uma vez que não são fornecidos com o fogão e devem ser adquiridos às custas do cliente. A mangueira de borracha e o regulador utilizados devem cumprir as normas de segurança e certificação do país do comprador.

VENTILAÇÃO

O fogão consome oxigénio durante o funcionamento. Por este motivo, a ventilação deve ser adequada e proporcional nos locais onde é utilizada.
Isto assegurará a emissão de resíduos de combustão e permitirá a entrada de ar limpo.

Uma boa ventilação deverá reduzir grandemente a possibilidade de condensação ambiente. A tabela seguinte mostra as dimensões e a ventilação apropriada:

Número de placas em uso	Sala de Volumes	Superfície de ventilação	
		Baixo nível	Alto nível
1	40m²	40cm³	40cm³
2	70m²	70cm³	70cm³
3	105m²	105cm³	105cm³

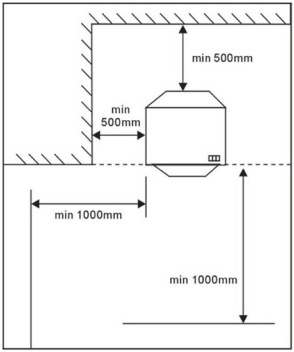

LIGAÇÃO AO CILINDRO DE GÁS

- Colocar o botijão de gás cheio na parte de trás do aquecedor.
- Ligar o regulador de gás ao botijão.
- Rodar o regulador.
- Importante em caso de fugas:
Esta operação deve ser realizada numa área bem ventilada, livre de fontes inflamáveis e de todas as fontes de inflamação. Ligar o regulador de gás ao cilindro. Revestir todas as ligações da mangueira, tubo e válvula do cilindro com uma solução 50/50 de água e detergente. Se se formarem bolhas, isto indica uma fuga. Se for detectada uma fuga, desligue o regulador e desligue-o do cilindro. Ventilar o cilindro de gás. Contacte o seu fornecedor de gás para obter assistência. Não utilizar o aquecedor se houver uma fuga..

SUBSTITUIÇÃO CILINDRO DE GÁS

- Fechar o regulador e permitir que o aquecedor arrefeça completamente antes de remover e substituir o cilindro.
- O cilindro deve ser substituído num local livre de objectos inflamáveis.
- Não fumar durante a substituição do cilindro de gás.
- Quando um cilindro vazio precisar de ser substituído, fechar a válvula ou regulador de gás no cilindro.
- Retirar o regulador do cilindro vazio.
- Seguir os passos descritos na secção “ligar o botijão de gás” para ligar um novo..

INSTRUÇÕES DE USO

A. O fogão tem 3 configurações: Temperatura mínima (pos.1), Temperatura média (pos.2), Temperatura máxima (pos.3).

B. Colocar o cilindro na parte de trás do fogão.

C. Fixar o regulador de gás ao cilindro.

D. Colocar o regulador na posição aberta.

Appuyez sur le bouton d'allumage pendant 10 secondes Mantendo o botão A pressionado. Mantendo o botão A pressionado, pressione o botão B quantas vezes forem necessárias até que a chama acenda.Quando a chama for constante, aguarde cerca de 5 segundos com o botão A pressionado e, em seguida, gire para a posição de potência desejada. Se a chama se apagar, repetir o processo.

Controlo da temperatura

Para mudar de temperatura mínima para média, pressionar ligeiramente o botão de controlo e rodá-lo para a posição 2.

Para mudar de temperatura média para máxima, pressionar ligeiramente o botão de controlo e rodá-lo para a posição 3.

Desligado

Fechar o cilindro com o regulador. Se o aparelho não for utilizado durante algum tempo, mudar o regulador do cilindro. Substituir a tampa de protecção do cilindro.

Se a chama não se apagar, distinguir o regulador do cilindro. A chama apaga-se quando não há mais gás na mangueira.

Atenção!

Ao seleccionar uma temperatura, certifique-se de que o botão está bloqueado e só pode ser desbloqueado se voltar a trabalhar para baixo..

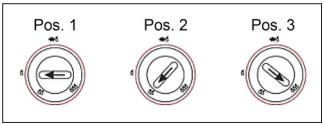

ARMAZENAMENTO

Desligar o cilindro.
Armazenar o cilindro numa área bem ventilada, longe de materiais inflamáveis. De preferência fora de casa. Nunca numa cave ou num andar superior.

O fogão deve ser protegido do pó e humidade dentro de uma caixa, de preferência com a caixa original de fábrica.

LIMPEZA

Desligar o aparelho da rede e deixá-lo arrefecer antes de iniciar qualquer operação de limpeza. Para limpar a grelha frontal e os queimadores, o fogão deve primeiro ser desligado. Quando os queimadores estiverem completamente frios, retirar o botão e limpar os queimadores com um pano. Finalmente, voltar a colocar o grelhador no seu lugar.
Certificar-se de que nenhuma água entra em contacto com os queimadores ou o piloto da chama. Verificar se todas as peças estão secas antes de começar a grelhar.
Não utilizar produtos de limpeza abrasivos, pois podem danificar o acabamento da pintura.

MANUTENÇÃO

Cada vez que o aparelho for colocado em funcionamento, verificar primeiro se o tubo de borracha entra no regulador e no fogão. Substituí-lo se estiver gasto ou danificado. Em qualquer caso, verificar a data de validade do tubo.

Recomenda-se que o fogão seja limpo todos os anos por uma pessoa competente, de acordo com os Regulamentos de Segurança (Instalação e Utilização) de Gás de 1998.

Se alguma peça precisar de ser substituída, deve ser substituída apenas pelas peças correctas fornecidas pelo fabricante original.

¡PRECAUCIÓN!

REMOÇÃO CORRETA DO PRODUTO
Esta marca indica que este produto não deve ser removido em conjunto com outros resíduos domésticos em toda a UE.

Para evitar possíveis danos a nível ambiental ou de saúde humana que represente a eliminação descontrolada de resíduos, deve reciclar adequadamente para promover a reutilização sustentável dos recursos materiais. Para ter o seu dispositivo usado, use os sistemas do retorno ou contacte o estabelecimento onde o produto foi adquirido. Eles conseguem por este produto para a reciclagem ambiental segura.

PROBLEMAS	FALHA	SOLUÇÃO
O piloto não liga automaticamente.	Sem faísca.	A.- Certifique-se de que o queimador elétrico funciona corretamente. B.- Verifique se o circuito elétrico não está danificado.
O piloto não liga automaticamente, mas os pontos (a) a (e) estão corretos e o piloto acende com uma partida.	A faísca está na posição errada em relação à saída de gás.	Coloque a faísca na posição correta em relação à saída de gás.
O fogão não acende quando a pressão é liberada no botão de energia.	A válvula eletromagnética fecha enquanto o fogão está ligado.	C.- Certifique-se de que a sonda termoelétrica esteja localizada na chama do piloto. D.- Garantir uma boa conexão entre a sonda termoelétrica e a válvula. E.- Controlar a sonda. F.- Um técnico deve verificar a válvula eletromagnética.
Com a temperatura máxima, uma das placas opera em baixa intensidade.	A.- A placa está bloqueada. B.- O tubo de abastecimento está parcialmente bloqueado.	A.- Limpe a placa. B.- Remova o tubo, remova os injetores e sopre através do tubo.
Dificuldade de se mover de uma posição para outra (1-2-3-4).	A.- Entrada de ar em uma das placas. B.- Posição da chama.	A.- Mova o fogão para outro lugar sem ar direto. B.- Coloque o piloto na parte inferior da placa central.
Odor da combustão.	Falta algum componente das placas.	Verifique a sala e o interior da estufa para tentar encontrar a peça perdida. Entre em contato com um serviço técnico.

Este producto está apto únicamente para espaços bem isolados ou para uso ocasional.							
Ref.: 301010009							
Função de aquecimento indireto: [Não]							
Saída de calor directa: 4.2 (kW)							
Saída de calor indirecta: N/A							
Combustível					Emisiones de calefacción (*)		
					NOx		
Tipo de combustível	**[gasoso]**			**Especificar**	20 [mg / kWhinput] (GCV)		
Partida	**Símbolo**	**Valor**	**Unid.**	**Partida**	**Símbolo**	**Valor**	**Unid.**
Potência de calor nominal				**Eficiência (NCV)**			
Potência de calor nominal	Pnom	4.2	Kw	Salida de calor nominal	nth,nom	100	%
Potência de calor mín. (indicativa)	Pmin	N/A	Kw	Salida mínima de calor nominal	nth,min	N/A	%
Consumo auxiliar de electricidad				**Tipo de control de potencia calorífica/de temperatura interior (seleccionar uno)**			
A potência de calor nominal	elmax	N/A	Kw	Potência de calor nível único, sem controlo de temperatura interior			Não
A potência de calor mínima	elmin	N/A	Kw	Manual de dois ou mais níveis, sem controlo de temperatura interior			Sim
Em modo espera	elSB	N/A	Kw	Com controlo de temperatura interior mediante aquecedores de água mecânico			Não
				Controlo electrónico de temperatura interior			Não
				Controlo electrónico de temperatura interior e tempori- zador diário			Não
				Controlo electrónico de temperatura interior e tempori- zador semanal			Não
				Outras opções de controlo (pode seleccionar várias)			
				Controlo de temperatura interior com detetor de presença			Não
				Controlo de temperatura interior com detetor de janelas abertas			Não
				Com opção de controlo á distância			Não
				Com controlo de start-up personalizável			Não
				Com limitação de tempo de funcionamento			Não
				Com limitação de tempo de funcionamento			Não
Potência da chama piloto							
Potência	Ppiloto	0.19	kW				
(*) NOx = óxidos de nitrogênio							
Informações de contacto	**Garsaco Import S.L. / info@garsaco.com / www.niaros.com** Pol. Ind. Molí d'En Llop. C/Corts Valencianes 10. 12549 Betxí (Castellón) SPAIN.						

PRECAUCIONES SEGURIDAD

- No usar este aparato de calefacción con un programador, temporizador u otro dispositivo que se conecte automáticamente, ya que existe el riesgo de incendio

- No utilizar el aparato si ha caído.

- No utilizar si el aparato presenta daños visibles.

- Utilizar el aparato en posición horizontal y sobre una superficie estable, o fijar a una pared, si procede.

- No usar este aparato de calefacción en el entorno inmediato de una bañera, ducha o piscina.

- El aparato de calefacción no debe colocarse inmediata mente debajo de una base de toma de corriente.

- Nunca intentar abrir ni reparar el aparato uno mismo.

- Utilizar sólo el Voltaje que se indica en el producto.

- No tocar el aparato con las manos mojadas. Si hay agua en la superficie desconectarlo inmediatamente.

- Si el cable de alimentación se encuentra dañado, debe ser reemplazado por el fabricante, o servicio postventa o por personal cualificado con el fin de evitar un peligro.

ATENCIÓN: Para reducir el riesgo de fuego, mantener tejidos, cortinas o cualquier otro material inflamable a una distancia mínima de 1 metro de la salida del aire.

ATENCIÓN: No utilizar

este aparato en habitaciones pequeñas cuando éstas estén ocupadas por personas que no sean capaces de abandonar la estancia por sí mismas, excepto en el caso que estén bajo constante supervisión.

ADVERTENCIA:

Para evitar sobrecalentamientos, no cubrir el aparato de calefacción.

Algunas partes de este producto pueden ponerse muy calientes y causar quemaduras. Debe ponerse atención particular cuando los niños y las personas vulnerables estén presentes.

- Los niños menores de 3 años deben mantenerse fuera del alcance del aparato a manos que estén continuamente supervisados.

- Los niños desde 3 y menores de 8 años deben sólo encender/apagar el aparato siempre que esté haya sido colocado en su posición de funcionamiento normal y prevista y que sean supervisados o hayan recibido instrucciones relativas al uso del aparato de una forma segura y entiendan los riesgos que el aparato tiene. No deben enchufar, regular y limpiar el aparato o realizar operaciones de mantenimiento.

-Supervise a los niños para asegurarse de que no jueguen con el aparato. Es necesario dar una supervisión estricta si el aparato está siendo

usado por niños.

- Este aparato puede ser utilizado por niños con edad de 8 años y superior y personas con capacidades físicas, sensoriales o mentales reducidas, o falta de experiencia y conocimiento, si se les ha dado la supervisión o formación adecuadas respecto al uso del aparato de manera segura y comprenden los peligros que implica.

- Este aparato requiere de una manguera de conexión y un regulador (no incluidos).

- Utilizar solamente en área bien ventiladas.

- No se debe usar en vehículos, caravanas, auto caravanas…

- No usar en pisos de gran altura, sótanos o baños.

- Esta estufa debe someterse a pruebas iniciales para comprobar que todo funciona correctamente.

- Es importante que todas las conexiones de gas se hayan realizado correctamente para evitar cualquier fuga. No usar fuego para buscar una fuga. Usar agua y jabón.

- Usar siempre la bombona en posición vertical.

- Siempre apagar el control del regulador cuando la estufa no esté en uso.

- Al encender la estufa pro primer vez o después de un periodo largo de tiempo desde el ultimo uso, encender la estufa ene le exterior y quemar al aire libre durante 15 minutos.

- No usar la estufa

mientras se duerme.

- No usar la estufa en pisos de gran altura.

- La rejilla de la estufa proviene de riesgo de incendio o quemaduras u otras lesiones, y ninguna parte de ella debe ser eliminada de forma permanente. No protege completamente a los niños pequeños y/o personas con discapacidades.

- La reparación solo debe realizarse a cabo por una persona competente de acuerdo con la seguridad de gas reglamento 1998.

- La pantalla protectora de este aparato de calefacción está destinada a evitar el acceso directo a los elementos calefactores y debe estar colocada cuando el aparato de calefacción es usado.

- La pantalla protectora no proporciona total protección para niños pequeños y para personas incapacitadas.

- Este aparato de calefacción no está equipado con un dispositivo de control de temperatura de la habitación. No utilice este aparato de calefacción en habitaciones pequeñas que estén ocupadas por personas que no puedan abandonar por si mismas la habitación, a menos que se proporcione vigilancia permanente.

PRECAUCIÓN: Algunas partes de este producto pueden ponerse muy calientes y causar quemaduras. Debe ponerse atención particular cuando los niños y las personas vulnerables estén presentes.

ADVERTENCIAS

1. Leer estas instrucciones antes de poner la estufa en funcionamiento.

2. La estufa no puede ser utilizada por niños o personas con discapacidades físicas, sensoriales o mentales, o falta de experiencia.

3. Los niños no pueden jugar con la estufa.

4. No utilizar la estufa con un temporizador o cualquier otro dispositivo que encienda la estufa automáticamente.

5. Utilizar un regulador homologado que se ajuste a la presión de suministro de gas necesario.

6. No mantener presionado el botón de encendido durante más de 40 segundos.

7. Nunca quitar el regulador mientras la válvula está en posición de abierto.

8. No cambiar la bombona en una habitación con la presencia de fuego o chimenea.

9. No exponer la bombona a calor extremo.

10. No colocar una bombona en una sala si en la misma hay una estufa en funcionamiento.

11. No insertar el dedo o cualquier otro material a través del panel frontal de la estufa.

12. Deja por lo menos 1 metro de distancia entre la estufa y otra fuente de calor.

13. No permitir que personas no autorizadas manipulen esta estufa.

14. No intentar enchufar a la corriente eléctrica.

15. No utilizar en un baño, piscina o vehículos como caravanas o auto-caravanas.

16. Colocar siempre sobre una superficie plana y estable.

17. No cubrir, podría sobre-calentarse y provocar un incendio.

18. Apartar de tejidos, prendas de vestir, cortinas, visillos, ropa de cama y otros materiales inflamables.

19. En caso de fuga de gas cerrar la válvula y desconectar el regulador de la bombona.

20. Utilizar sólo en áreas bien ventiladas.

21. Los componentes eléctricos precisan de un toma tierra.

22. Durante la limpieza o mantenimiento los componentes no pueden entrar en contacto con agua. No dejar que se moje por lluvia.

23. No permitir que los niños manipulen la estufa mientras está en funcionamiento.

24. Cuando se abandone la sala apagar la estufa.

25. Si el tubo de goma está dañado, debe ser reemplazado por el fabricante, o servicio postventa o por personal cualificado con el fin de evitar un peligro.

MEDIDAS DE SEGURIDAD

1. Utilizar la estufa de acuerdo con las instrucciones de usuario incluidas en el producto. Guardar estas instrucciones en un lugar seguro.

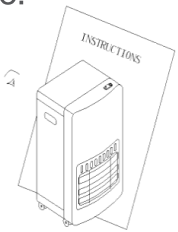

2. No poner ropa u otros materiales sobre la estufa. Podría provocar un incendio.

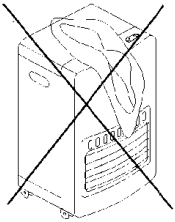

3. No colocar cerca de sillones, telas, ropa de cama y otros muebles.

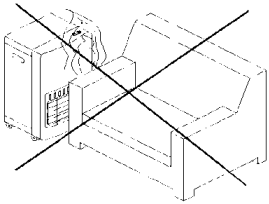

4. No mover de una habitación a otra mientras está en funcionamiento.

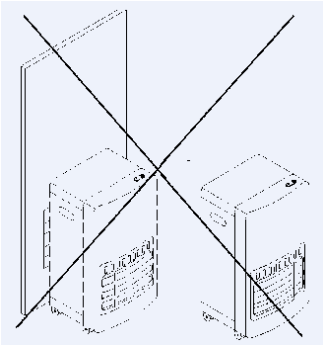

5. No colocar junto a una pared, cortinas y otros materiales inflamables. Respetar siempre una distancia mínima con otros objetos de 20cm laterales y 150cm frontales. La cara frontal debe mirar siempre al centro de la habitación. Tener máxima precaución con la estufa ya que tiene ruedas, podría girar fácilmente si es golpeada por un niño, un perro, etc...

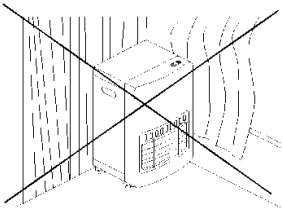

6. Si hay fuga de gas cerrar la bombona de gas. No desconectar el regulador. Apagar todas las llamas. Revisar las conexiones. Abrir lentamente el gas y pasar un cepillo humedecido con agua y jabón por las conexiones. Donde se formen burbujas hay una fuga de gas. Si se confirma la fuga de gas llamar al servicio de emergencias. No usar la estufa de nuevo hasta que haya sido inspeccionado por un técnico profesional.

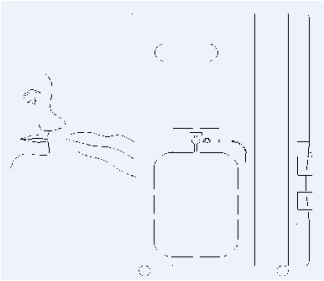

PRECAUTIONS SECURITY

- Do not use this heating appliance with a programmer, timer or other device that switches on automatically, as there is a risk of fire.

- Do not use the device if it has been dropped.

- Do not use if the device has visible damage.

- Use the device in a horizontal position and on a stable surface, or fix it to a wall, if applicable.

- Do not use this heating device in the immediate vicinity of a bathtub, shower or swimming pool.

- The heating appliance must not be placed immediately under a socket outlet.

- Never try to open or repair the device yourself.

-Use only the Voltage indicated on the product.

-Do not touch the device with wet hands.
If there is water on the surface, disconnect it immediately.

- If the power cable is damaged, it must be replaced by the manufacturer, after-sales service or qualified personnel in order to avoid danger.

ATTENTION:

To reduce the risk of fire, keep fabrics, curtains or any other flammable material at a minimum distance of 1 meter from the air outlet.

ATTENTION:

Do not use this appliance in small rooms when they are occupied by people who are not

capable of leaving the room on their own, unless they are under constant supervision.

CAUTION:

To avoid overheating, do not cover the heating device.

Some parts of this product may become very hot and cause burns. Particular attention should be paid when children and vulnerable people are present.

- This appliance can be used by children aged 8 years and over and persons with reduced physical, sensory or mental capabilities, or lack of experience and knowledge, if they have been given appropriate supervision or training regarding use of the appliance in such a manner. safe and understand the dangers involved.

- Children under 3 years of age should be kept out of the reach of the appliance unless they are continually supervised.

- Children from 3 years old and under 8 should not plug in, regulate or clean the device or perform maintenance operations.

- Children should not play with the section.

- Before connecting the device, completely unroll the cable from the central body of the device, remaining con-

nected to it only through the connection hole, in order to avoid possible damage to the cable due to heating.

- This device requires a connection hose and a regulator (not included).

- Use only in well ventilated area.

- It should not be used in vehicles, caravans, motorhomes.

- Do not use in high-rise floors, basements or bathrooms.

- This stove must undergo initial tests to verify that everything works correctly.

- It is important that all gas connections have been made correctly to avoid any leaks. Do not use fire to search for a leak. Use soap and water.

- Always use the cylinder in a vertical position.

- Always turn off the regulator control when the stove is not in use.

- When lighting the stove for the first time or after a long period of time since the last use, light the stove outdoors and burn outdoors for 15 minutes.

- Do not use the stove while sleeping,

- Do not use the stove on high-rise floors.

- The stove grate comes from the risk of fire or burns or other injuries, and no part of it should be permanently removed. It does not fully protect young children and/or people with disabilities.

- Repair must only be carried out by a competent person in accordance with the gas safety

regulation 1998.

- The protective screen of this heater is intended to prevent direct access to the heating elements and must be in place when the heater is in use.

- The protective screen does not provide full protection for small children and disabled people.

- This heater is not equipped with a room temperature control device. Do not use this heater in small rooms that are occupied by people who cannot leave the room by themselves, unless permanent surveillance is provided.

CAUTION: Some parts of this product may get very hot and cause burns. Special attention must be paid when children and vulnerable people are present.

WARNINGS

1. Read these instructions before using this appliance.

2. The appliance is not to be used by children or persons with reduced physical, sensory or mental capabilities or lack of experience and knownledge, unless they have been given supervision or instruction.

3. Children being supervised not to play with the appliance.

4. Do not use the heater with a programmer timer or any other device that switches the heater on automatically.

5. Use an approved regulator which is adjusted to the gas supply pressure required.

6. Do not keep pressing the ignition button for more than 40 seconds.

7. Never disconnect the regulator while container valve is open.

8. Don’t change container with in areas in which open fire exists.

9. Don’t expose your container to extreme heat area.

10. Don’t locate any other container with in the space/room in which your heater is used.

11. Do not insert your finger or any other material through the front panel of the heater.

12. Leave at least 1 meter distance between your heater and the other heat source.

13. Do not let unauthorized persons to interfere with your heater.

14. Do not place appliance under socket

outlet.Leave at least 1 meter distance between your heater and the other heat source.

15. Don’t use the heater in surroundings of a bath, shower of swimming pool, leisure vehicles such as caravans or auto caravans.

16. This heater must not be used without a gas container fitted for stability purposes.

17. Do not cover your heater.

18. Fabrics, clothing, hangings, net curtains, bed linens and other flammable materials may ignite if placed against the outlets of your heater.

19. In the event of leakage, the appliance shall be turned off valve and the regulator disconnected from the container.

20. Only use in a well ventilated area.

21. Safety earth connection required when using the electrical parts.

22. When cleaning or maintaining the electrical parts, water spaying or rain is prohibited.

23. Please don’t have the children touch the appliance when using heating elements.

24. Switch off the appliance when leaving.

25. If the supply cord is damaged, it must be replaced by the manufacturer, its service agent or similarly qualified persons.

SAFETY PRECAUTIONS

1. Always use heater in accordance with user's instructions supplied with each heater. Keep this instructions in a safe place.

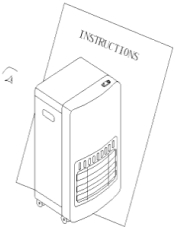

2. DO NOT place clothes or other material on the heater. As apart from danger of fire, their presence could affect the efficiency of the appliance.

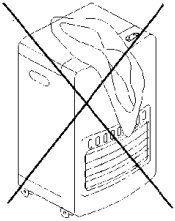

3. DO NOT position heater close to armchairs, fabrics, bed linen and other furniture.

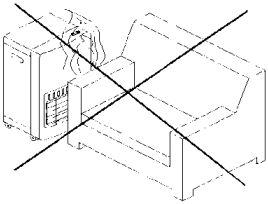

4. DO NOT move heater from room to room when operating.

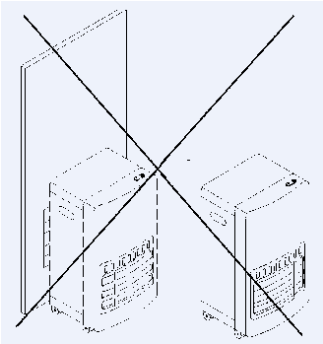

5. DO NOT position Heater alongside a wall or near curtains and other flammable materials. The following minimum distances should be respected: 20cm from sides, 150cm from front. ALWAYS face heater towards center of room. Special care should be taken if the heater is on a surface where it can twist on its castors if knocked by a child or dog etc...

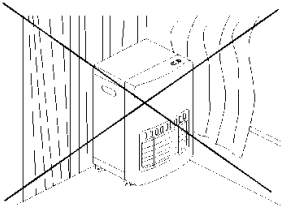

6. In the event of gas leakage, the heater's gas supply need to be turned off. DO NOT disconnect the regulator. Extinguish all naked lights. Check all connections. Slowly turn the gas on and brush the connections with soapy water or liquid detergents, a gas leakage point will form bubbles. If a leak is found, turn the gas off and inform your gas supplier. DO NOT use the heater again until it has been checked and maintained by your dealer.

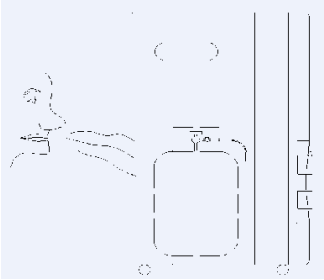

PRÉCAUTIONS SÉCURITÉ

- N'utilisez pas cet appareil de chauffage avec un programmateur, une minuterie ou tout autre appareil qui s'allume automatiquement, car il existe un risque d'incendie.

- N'utilisez pas l'appareil s'il est tombé.

- Ne pas utiliser si l'appareil présente des dommages visibles.

- Utilisez l'appareil en position horizontale et sur une surface stable, ou fixez-le à un mur, le cas échéant.

- N'utilisez pas cet appareil de chauffage à proximité immédiate d'une baignoire, d'une douche ou d'une piscine.

- L'appareil de chauffage ne doit pas être placé immédiatement sous une prise de courant.

- N'essayez jamais d'ouvrir ou de réparer l'appareil vous-même.

-Utilisez uniquement la tension indiquée sur le produit.

-Ne touchez pas l'appareil avec les mains mouillées. S'il y a de l'eau à la surface, débranchez-la immédiatement.

- Si le câble d'alimentation est endommagé, il doit être remplacé par le fabricant, le service après-vente ou du personnel qualifié afin d'éviter tout danger.

ATTENTION: Pour réduire les risques d'incendie, gardez les tissus, rideaux ou tout autre matériau inflam-

mable à une distance minimale de 1 mètre de la sortie d'air.

ATTENTION: N'utilisez pas cet appareil dans de petites pièces occupées par des personnes incapables de quitter la pièce seules, à moins qu'elles ne soient sous surveillance constante.

AVERTISSEMENT:

Pour éviter la surchauffe, ne couvrez pas l'appareil de chauffage.

Certaines parties de ce produit peuvent devenir très chaudes et causer des brûlures. Une attention particulière doit être accordée aux enfants et aux personnes vulnérables.

- Cet appareil peut être utilisé par des enfants âgés de 8 ans et plus et des personnes ayant des capacités physiques, sensorielles ou mentales réduites, ou un manque d'expérience et de connaissances, s'ils ont reçu une supervision ou une formation appropriée concernant l'utilisation de l'appareil de cette manière. en sécurité et comprendre les dangers encourus.
- Les enfants de moins de 3 ans doivent être tenus hors de portée de l'appareil, à moins qu'ils ne soient continuellement surveillés.
- Les enfants de 3 ans et de moins de 8 ans ne doivent pas brancher, régler, nettoyer l'appareil

ou effectuer des opérations de maintenance.

- Les enfants ne doivent pas jouer avec la section.

- Cet appareil nécessite un tuyau de raccordement et un régulateur (non inclus).

- N'utiliser que dans une zone bien ventilée.

- Ne pas utiliser dans les véhicules, caravanes, camping-cars....

- Ne pas utiliser dans les immeubles, les sous-sols ou les salles de bains.

- Le chauffage doit faire l'objet d'un test initial pour vérifier que tout fonctionne correctement.

- Il est important que tous les raccordements de gaz aient été effectués correctement pour éviter toute fuite. N'utilisez pas le feu pour chercher une fuite. Utilisez du savon et de l'eau.

- Utilisez toujours la bouteille en position verticale.

- Éteignez toujours la commande du régulateur lorsque le chauffage n'est pas utilisé.

- Lorsque vous allumez le chauffage pour la première fois, ou après une longue période depuis la dernière utilisation, allumez-le à l'extérieur et laissez-le chauffer à l'air libre pendant 15 minutes.

- N'utilisez pas le chauffage pendant votre sommeil,

- N'utilisez pas le chauffage sur des planchers élevés.

- La grille du chauffage présente un risque

d'incendie, de brûlure ou d'autres blessures, et aucune partie ne doit être retirée de façon permanente. Il ne protège pas entièrement les enfants et/ou les personnes handicapées.

- La réparation ne doit être effectuée que par une personne compétente, conformément à la réglementation de 1998 sur la sécurité du gaz.

- L'écran de protection de cet appareil de chauffage est destiné à empêcher l'accès direct aux éléments chauffants et doit être en place lorsque l'appareil de chauffage est en cours d'utilisation.

- L'écran de protection n'offre pas une protection complète pour les petits enfants et les personnes handicapées.

- Cet appareil de chauffage n'est pas équipé d'un dispositif de contrôle de la température ambiante. N'utilisez pas cet appareil de chauffage dans de petites pièces occupées par des personnes qui ne peuvent pas sortir seules de la pièce, à moins qu'une surveillance permanente ne soit prévue.

ATTENTION: Certaines parties de ce produit peuvent devenir très chaudes et causer des brûlures. Une attention particulière doit être accordée aux enfants et aux personnes vulnérables.

AVERTISSEMENTS

1. Lisez ces instructions avant de mettre l'appareil en service.

2. L'appareil ne doit pas être utilisé par des enfants ou des personnes ayant des handicaps physiques, sensoriels ou mentaux ni par des personnes inexpérimentées.

3. Les enfants ne peuvent pas jouer avec l'appareil.

4. N'utilisez pas l'appareil avec une minuterie ou tout autre appareil qui permettrait un allumage automatique.

5. Utilisez un détendeur homologué et adapté à la pression d'alimentation en gaz nécessaire.

6. N'appuyez pas et ne maintenez pas le bouton d'alimentation pendant plus de 40 secondes.

7. Ne retirez jamais le régulateur lorsque la valve est en position ouverte.

8. Ne pas changer la bouteille dans une pièce ou il pourrait y avoir un feu de cheminée ou autre.

9. N'exposez pas la bouteille de gaz à une chaleur extrême.

10. Ne placez pas la bouteille de gaz dans une pièce où il pourrait y avoir un poêle en marche.

11. N'insérez pas votre doigt ou tout autre matériau dans la partie frontale de l'appareil.

12. Laissez au moins 1 mètre entre le poêle et n'importe quelle source de chaleur.

13. Ne permettez pas aux personnes non autorisées de manipuler

l'appareil.

14. N'essayez pas de brancher au réseau électrique.

15. Ne pas utiliser dans une salle de bain, à proximité d'une piscine ou dans un véhicule récréatif tel qu'une caravane ou un camping-car.

16. Toujours placer sur une surface lisse et stable.

17. Ne pas couvrir au risque de provoquer un incendie.

18. Eloignez des tissus, vêtements, rideaux, voilages, literies et autres matériaux inflammables.

19. En cas de fuite de gaz, fermez la valve et déconnectez le régulateur de la bouteille de gaz.

20. Utiliser seulement dans des zones bien ventilées.

21. Les composants électriques nécessitent une prise de terre.

22. Pendant le nettoyage ou l'entretien, les composants ne peuvent pas entrer en contact avec l'eau. Ne le laissez pas mouiller par la pluie.

23. Ne laissez pas les enfants manipuler l'appareil pendant son fonctionnement.

24. Lorsque vous quittez la pièce, éteignez l'appareil.

25. Si le tuyau est endommagé, il doit être remplacé par un professionnel.

MESURE DE SECURITÉ

1. Utilisez ce chauffage d'appoint en respectant les consignes indiquées sur la notice. Rangez le manuel dans un endroit sûr.

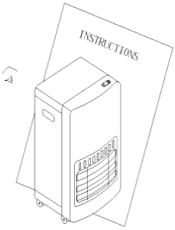

2. Ne rien déposer sur le chauffage afin d'éviter les risques incendies.

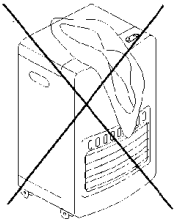

3. Ne placez pas le chauffage près des meubles, literies, rideaux, tissus, draps ou tout autre matériau inflammable.

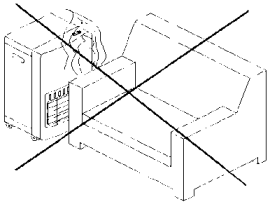

4. Ne déplacez pas l'appareil lors qu'il est allumé.

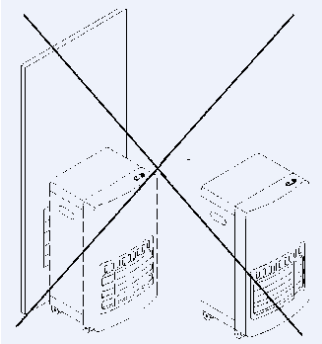

5. Ne placez pas l'appareil près des murs, rideaux ou tout autre matériau inflammable. Respectez toujours une distance minimum avec les objets de 20cm sur les côtés et de 150cm de face. La partie frontale doit toujours être dirigée vers le centre de la pièce. Faites très attention si vous placez l'appareil sur des roues, il pourrait basculer très facilement en cas de coup.

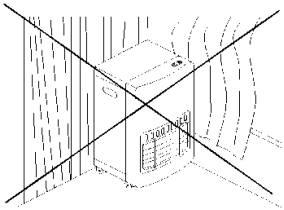

6. En cas de fuite de gaz, fermer la bouteille de gaz et ne déconnectez pas le détendeur. Eteignez toutes les flammes. Vérifiez toutes les connections. Passez une brosse humidifiée avec de l'eau et du savon. S'il y a fuite de gaz, des bulles se formeront. En cas de fuite avérée, appeler les Services d'urgence. N'utilisez plus l'appareil jusqu'à ce qu'il ait été contrôlé par un spécialiste.

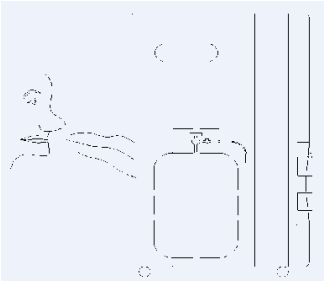

PRECAUÇÕES SEGURANÇA

- Não utilize este aparelho de aquecimento com programador, temporizador ou outro dispositivo que ligue automaticamente, pois existe risco de incêndio.

- Não use o dispositivo se ele tiver caído.

- Não use se o dispositivo apresentar danos visíveis.

- Utilize o aparelho na posição horizontal e sobre uma superfície estável, ou fixe-o na parede, se for o caso.

- Não utilize este aparelho de aquecimento nas imediações de banheiras, chuveiros ou piscinas.

- O aparelho de aquecimento não deve ser colocado imediatamente por baixo de uma tomada.

- Nunca tente abrir ou reparar o dispositivo sozinho.

-Utilize apenas a Tensão indicada no produto.

-Não toque no aparelho com as mãos molhadas. Se houver água na superfície, desligue-a imediatamente.

- Se o cabo de alimentação estiver danificado, deverá ser substituído pelo fabricante, pelo serviço pós-venda ou por pessoal qualificado para evitar perigos.

ATENÇÃO: Para reduzir o risco de incêndio, mantenha tecidos, cortinas ou qualquer outro material inflamável a uma distância mínima

de 1 metro da saída de ar.

ATENÇÃO: Não use este aquecedor em salas pequenas quando estiverem ocupadas por pessoas que não podem sair da sala sozinhas, exceto nos casos em que estejam sob supervisão constante.

ATENÇÃO:

Para evitar o sobreaquecimento, não cubra o aparelho de aquecimento.

Algumas peças deste produto podem ficar muito quentes e provocar queimaduras. Deve prestar-se uma atenção especial quando estejam presentes crianças e pessoas vulneráveis.

- Este aparelho pode ser utilizado por crianças com idade igual ou superior a 8 anos e pessoas com capacidades físicas, sensoriais ou mentais reduzidas, ou com falta de experiência e conhecimento, desde que tenham recebido formação adequada sobre a utilização segura do aparelho e compreendam os perigos envolvidos .

- As crianças a partir dos 3 anos e menores de 8 não devem ligar, regular e limpar o aparelho ou realizar operações de manutenção.

- As crianças não devem brincar com a seção.

- Nunca tente abrir ou reparar o dispositivo sozinho.

- Este aparelho pode ser utilizado por crianças com idade igual ou superior a 8 anos e pessoas com capacidades físicas, sensoriais ou mentais reduzidas, ou com falta de experiência e conhecimento, desde que tenham recebido supervisão ou formação adequada sobre a utilização segura do aparelho e compreendam os perigos envolvidos.
- Este dispositivo necessita de uma mangueira de ligação e de um regulador (não incluídos).
- Utilize apenas em áreas bem ventiladas.
- Não deve ser utilizado em veículos, caravanas, autocaravanas...
- Não utilizar em apartamentos altos, caves ou casas de banho.
- Esta estufa deverá ser submetida a testes iniciais para verificar se tudo está funcionando corretamente.
- É importante que todas as ligações de gás tenham sido efectuadas correctamente para evitar fugas. Não use fogo para procurar um vazamento. Use água e sabão.
- Utilize sempre o cilindro na posição vertical.
- Desligue sempre o controle do regulador quando a estufa não estiver em uso.
- Ao acender o recuperador pela primeira vez ou após um longo período de tempo desde a última utilização, ligue o recuperador no exterior e deixe-o queimar ao ar livre durante 15 minutos.
- Não utilize o fogão enquanto dorme.

- Não utilize o recuperador em andares altos.

- A grelha do fogão apresenta risco de incêndio, queimaduras ou outros ferimentos e nenhuma parte dela deve ser removida permanentemente. Não protege totalmente crianças pequenas e/ou pessoas com deficiência.

- A reparação só deve ser realizada por uma pessoa competente, de acordo com os Regulamentos de Segurança de Gás de 1998.

- A tela de proteção deste aparelho de aquecimento destina-se a impedir o acesso direto aos elementos de aquecimento e deve estar instalada durante a utilização do aparelho de aquecimento.

- A tela protetora não oferece proteção total para crianças pequenas e pessoas com deficiência.

- Este aparelho de aquecimento não está equipado com um dispositivo de controlo da temperatura ambiente. Não utilize este aparelho de aquecimento em divisões pequenas ocupadas por pessoas que não possam sair da divisão, a menos que seja fornecida supervisão permanente.

PRECAUÇÃO: Algumas peças deste produto podem ficar muito quentes e provocar queimaduras. Deve prestar-se uma atenção especial quando estejam presentes crianças e pessoas vulneráveis.

AVISOS

1. Leias as instruções antes de pôr a funcionar o aquecedor.

2. O aquecedor não pode ser utilizado por crianças, pessoas com incapacidades físicas, sensoriais ou mentais,ou falta de experiência.

3. As crianças não podem brincar com o dispositivo.

4. Não utilize o aquecedor com temporizador ou qualquer outro dispositivo que possibilita acender o aquecedor automaticamente.

5. Utilize o regulador de homologação que ajusta a pressão de abastecimento do gás necessário.

6. Não esteja a pressionar o botão de ligar durante mais de 40 segundos.

7. Nunca remova o regulador enquanto a válvula está na posição aberta.

8. Não mude a botija numa habitação com presença de fogo ou lareira.

9. Não exponha a botija ao calor extremo.

10. Não coloque a botija na sala em que o aquecedor está em funcionamento.

11. Nã insira o dedo em qualquer outro material que esteja no painel frontal do aquecedor.

12. Deixe pelo menos 1 metro de distância entre o aquecedor e outra fonte de calor.

13. Não permita que pessoas não autorizadas manipulem o aquecedor.

14. Não tente ligar à corrente eléctrica.

15. Não utilize em banhos, piscinas e veículos de recreacionais, como caravanas ou autocaravanas.

16. Coloque sempre sobre uma superfície lisa e estável.

17. Não cubra o que pode sobreaquecer ou pegar fogo.

18. Reserve de tecidos, vestuários, cortinas, cortinas, roupa de cama e outros materiais inflamáveis longe do aquecedor.

19. Em caso de fuga de gás feche a válvula e desligue o regulador da botija.

20. Utilize só em áreas ventiladas.

21. Componentes eléctricas requerem uma terra.

22. Durante a limpeza a manutenção das componentes não pode entrar em contacto com água.

23. Não permite que as crianças manipulem o aquecedor enquanto estiver em funcionamento.

24. Quando abandonar a sala apague o aquecedor.

25. Se o tubo de borracha estiver danificado, deve ser reparado por um agente profissional.

MEDIDAS DE SEGURANÇA

1. Utilize o aquecedor de acordo com as instruções incluídas na embalagem, junto do produto. Guarde as instruções num lugar seguro.

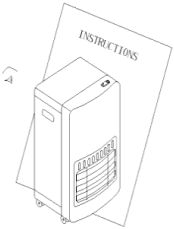

2. Não coloque roupas ou outros materiais em cima do aquecedor. Pode pegar fogo.

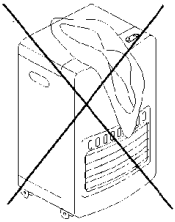

3. Não coloque perto poltronas, telas, roupa da cama e outros móveis.

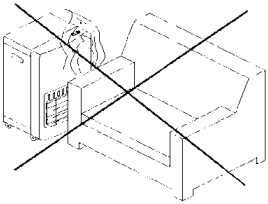

4. Não mexer nele, nem levar de uma divisão para outra da casa enquanto estiver em funcionamento.

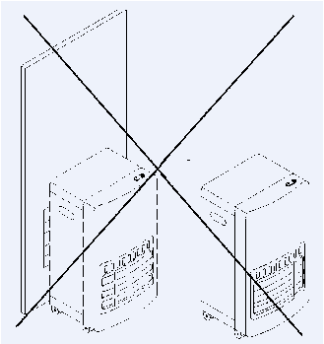

5. Não coloque perto de uma parede, cortinas, e outros materiais inflamáveis. Respeite a distância mínima com outros materiais de 20cm de lado e 150cm de frente. A parte frontal do aparelho deve estar virada para a parte central da divisão. Tenha o máximo de cuidado, se o aquecedor tiver rodas pode girar fácilmente e magoar uma criança ou um cão, etc...

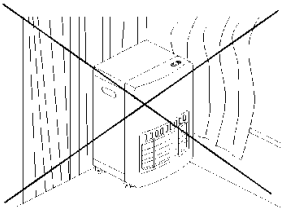

6. Se houver fuga de gás, feche a botija de gás. Não desligue o regulador. Apague todas as chamas. Verifique as ligações. Gire lentamente o gás. Passe um pincel húmido com água e sabão pelas ligações. De onde sair bolhas é onde está a fuga de gás. Se confirmar a fuga de gás ligue para os serviços de emergência. Não utilize de novo o aquecedor até ser inspecionado por um técnico professional.

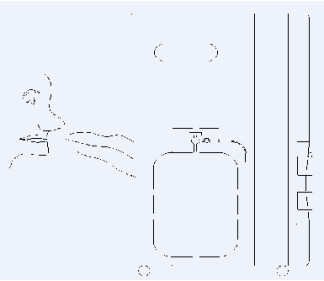

LIMPIEZA Y MANTENIMIENTO

La limpieza y el mantenimiento a realizar por el usuario no deben realizarlo niños sin supervisión.
Para maximizar la eficiencia del calefactor limpiar regularmente.

1. Colocar los interruptores de alimentación en la posición “OFF”, desenchufar y dejar que el calefactor se enfríe.

2. Limpiar las superficies con un paño suave y húmedo. No usar detergentes o abrasivos ya que esto podría rayar la superficie.

3. Asegurarse de que las rejillas estén libres de polvo, ya que esto reducirá el flujo de aire. El polvo acumulado puede eliminarse con un paño suave o una aspiradora.

4. Dejar que la superficie se seque completamente antes de volver a usar el calentador.

ANOMALÍAS & REPARACIÓN

1. En caso de avería llevar el aparato a su servicio técnico de asistencia.

2. No intentar desmontarlo o repararlo si no es una persona cualificada.

3. Si la conexión de red se encuentra dañada debe ser sustituida de manera inmediata.

¡PRECAUCIÓN!

ELIMINACIÓN CORRECTA DEL PRODUCTO. Esta marca indica que este producto no debe eliminarse junto con otros residuos domésticos en toda la UE.

Para evitar los posibles daños al medio ambiente o a la salud humana que representa la eliminación incontrolada de residuos, reciclar correctamente para promover la reutilización sostenible de recursos materiales. Para devolver su dispositivo usado, utilice los sistemas de devolución y recogida o póngase en contacto con el establecimiento donde se adquirió el producto. Ellos pueden recoger este producto para el reciclaje seguro ambiental.

CLEANING

Cleaning and maintenance to be carried out by the user must not be carried out by children without supervision.
To maximize the efficiency of the heater, clean regularly.

1. Set the power switches to the “OFF” position, unplug and let the heater cool down.

2. Clean the surfaces with a soft, damp cloth. Do not use detergents or abrasives as this could scratch the surface.

3. Make sure the grates are free of dust, as this will reduce air flow. The accumulated dust can be removed with a soft cloth or a vacuum cleaner.

4. Let the surface dry completely before using the heater again.

FAULTS

1. Take the appliance to an authorised tecnhical support service if problems arise.

2. Do not try to dismantle or repair withut assistance, as this may be dangerous.

3. If the connection to the mains has been damaged, it must be replaced and you should proceed as you would in case of damage.

CAUTION

CORRECT DISPOSAL OF THIS PRODUCT
. This marking indicates that this product should not be disposed with other household wastes throughout the EU.

To prevent possible harm to the environment or human health from uncontrolled waste disposal, recycle it responsibly to promote the sustainable reuse of material resources. To return your used device, please use the return and collection systems or contact the retailer where the product was purchased. They can take this product for environmental safe recycling.

NETTOYAGE

Le nettoyage et l'entretien par l'utilisateur ne doivent pas être effectués par des enfants sans surveillance.
Pour maximiser l'efficacité du radiateur, nettoyez régulièrement.

1. Réglez les interrupteurs d'alimentation sur la position «OFF», débranchez et laissez le radiateur refroidir.

2. Nettoyez les surfaces avec un chiffon doux et humide. N'utilisez pas de détergents ou d'abrasifs car cela pourrait rayer la surface.

3. Assurez-vous que les grilles ne contiennent pas de poussière, car cela réduira le débit d'air. La poussière accumulée peut être enlevée avec un chiffon doux ou un aspirateur.

4. Laissez la surface sécher complètement avant de réutiliser le radiateur.

ANOMALIES ET RÉPARATION

1. En cas de panne, apportez l'appareil à votre service d'assistance technique.

2. N'essayez pas de le démonter ou de le réparer si vous n'êtes pas une personne qualifiée.

3. Si la connexion réseau est endommagée, elle doit être remplacée immédiatement.

¡ADVERTISSEMENT!

ELIMINATION CORRECTE DU PRODUIT. Ce symbole indique que ce produit ne doit pas être éliminé avec les autres déchets ménagers dans l'UE.

Le produit ne doit pas être jeté avec les autres déchets ménagers habituels. Afin d'éviter toute atteinte à l'environnement ou à la santé humaine pour cause d'élimination incontrôlée des déchets, recycler de façon responsable afin de promouvoir la réutilisation durable des ressources matérielles. Pour vous débarrasser de votre appareil, utiliser les systèmes de reprise ou de collecte ou bien prenez contact avec le magasin où le produit a été acheté. Ils peuvent reprendre le produit afin de garantir un recyclage sûr.

LIMPEZA Y MANUTENÇÃO

A limpeza e manutenção a serem realizadas pelo usuário não devem ser realizadas por crianças sem supervisão.

Para maximizar a eficiência do aquecedor, limpe regularmente.

1. Coloque os interruptores na posição "OFF", desconecte e deixe o aquecedor esfriar.

2. Limpe as superfícies com um pano macio e úmido. Não use detergentes ou abrasivos, pois isso pode arranhar a superfície.

3. Verifique se as grades estão livres de poeira, pois isso reduzirá o fluxo de ar. O pó acumulado pode ser removido com um pano macio ou um aspirador de pó.
4. Deixe a superfície secar completamente antes de usar o aquecedor novamente.

ANOMALIAS E REPARO

1. Em caso de avaria leve o aparelho ao serviço de assistência técnica.

2. Não tente desmontá-lo ou repará-lo se não for uma pessoa qualificada.

3. Se a conexão de rede estiver danificada, ela deverá ser substituída imediatamente.

CUIDADO!

REMOÇÃO CORRETA DO PRODUTO
Esta marca indica que este produto não deve ser removido em conjunto com outros residuos domésticos en toda a UE.

Para evitar possíveis danos a nivel ambiental ou de saúde humana que represente a eliminação descontrolada de resíduos, deve reciclar adequadamente para promover a reutilização sustentável dos recursos materiais. Para ter o seu dispositivo usado, use os sistemas do retorno ou contacte o estabelecimento onde o produto foi adquirido. Eles conseguem por este produto para a reciclagem ambiental segura.

Notas / Note / Notes / Notas

Notas / Note / Notes / Notas

Garantía / Warranty / Garantie / Garantia

ES. Este producto tiene una garantía de 3 años desde la fecha de venta, declinando toda responsabilidad por defectuoso o roturas, originadas por mal uso. Para que esta garantía sea válida, es imprescindible presentar esta tarjeta así como el ticket o la factura de compra.

EN. This product has a 3-year warranty from the date of sale, declining all responsibility for defects or breakages caused by misuse. For this guarantee to be valid, it is essential to present this card as well as the purchase receipt or invoice.

FR. Ce produit bénéficie d'une garantie de 3 ans à compter de la date de vente, déclinant toute responsabilité en cas de défauts ou de casse causés par une mauvaise utilisation. Pour que cette garantie soit valable, il est indispensable de présenter cette carte ainsi que le ticket de caisse ou la facture d'achat.

PT. Este produto tem garantia de 3 anos a partir da data de venda, declinando qualquer responsabilidade por defeitos ou quebras causadas por uso indevido. Para que esta garantia seja válida é imprescindível a apresentação deste cartão bem como do recibo ou fatura de compra.

Nombre y dirección del Comprador

Name and address of the purchaser
Nom et adresse de l'acheteur
Nome e endereço do comprador

Nombre y dirección del Vendedor
Sello del establecimiento

Name and Postal address. Stamp of establishment
Nom et adresse postale. Cachet de l'établissement
Nome e endereço do fornecedor. Selo de estabelecimento

Fabricado en China / Made in China / Fabriqué en Chine / Feito na china

Importado por / Imported by / Importé par / Importado

Garsaco Import S.L. / www.niaros.com
C/Corts Valencianes 10. 12549 Betxí (CS) SPAIN. B-12524773