väline®
appliances for life

Ref.: 002702418

Akale

Manual de instrucciones
Instructions Manual
Notice d'Utilisation
Manual de instruções

Báscula baño
Kitchen scale
Balance de cuisine
Balança de cozinha

valinelife.com

Introducción / Introduction / Introduction / Introdução

ES. Gracias por la compra nuestro producto de calidad. Utilizar cuidadosamente y de acuerdo con las instrucciones que figuran a continuación. Por favor leer y guardar estas instrucciones para futura referencia.

EN. Thank you for the purchase of our quality product. Used carefully and in accordance with the instructions set out below. Please read and keep these instructions for future reference.

FR. Je vous remercie pour l'achat de notre produit de qualité. Utilisé avec précaution et conformément aux instructions énoncées ci-après. Lisez et conservez ces instructions pour référence future.

PT. Obrigado por ter adquirido o nosso produto de qualidade. Use com cuidado e em conformidade as instruções listadas abaixo. Leia e guarde estas instruções para referências futuras.

Datos técnicos / Technical data / Données techniques / Dados técnicos

Dimensión Dimension / Dimension / Dimensão	**300x300x20mm**
Pila Battery / Pile / Pilha	**1xCR2032 3V**

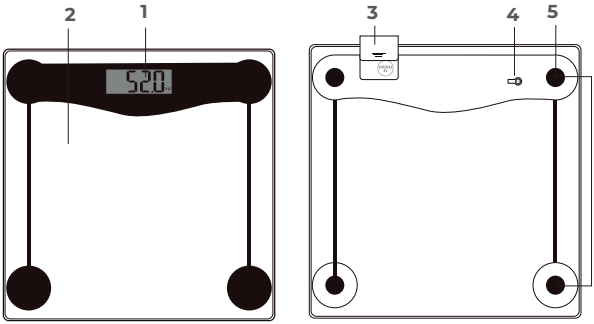

ES

1. Pantalla LCD.
2. Vidrio templado.
3. Compartimento de las pilas.
4. Conversión de unidades: Kg / Lb
5. Sensores de alta precisión.

EN

1. LCD display.
2. Tempered glass surface.
3. Battery cover.
4. Unit conversion: Kg / Lb
5. High precision sensors.

FR

1. Affichage LCD.
2. Surface en verre trempé.
3. Couvercle de piles.
4. Conversion des unités: Kg / Lb
5. Capteurs sensibles.

PT

1. Ecrã LCD.
2. Vidro temperado.
3. Compartimento das pilhas.
4. Conversão de unidades: Kg / Lb
5. Sensores de alta precisão.

INSERTAR PILA

1. Retirar con cuidado la tapa de la pila en la parte inferior de la báscula.

2. Insertar una pila tipo CR2032 3V en el compartimento según las instrucciones indicadas.

3. Después de insertar la pila, volver a colocar la tapa.

¿CÓMO PESARSE?

1. Colocar la báscula sobre una superficie sólida y nivelada.

2. Al ponerse sobre la báscula, ésta se encenderá automáticamente. Una vez que se tome una medición estable, la medición de peso final parpadeará en la pantalla.

3. La báscula se apagará automáticamente cuando no esté en uso.

CONVERSIÓN UNIDADES DE MEDIDA

Las mediciones de la báscula se expresan en kilogramos (kg) ó libras (lb). Presionar el botón en la parte inferior de la báscula para cambiar la unidad de medida.

CÓDIGOS DE ERROR

'**Lo**' – Las pilas se están agotando y deben reemplazarse.

'**Err**' – La báscula tiene sobrecargada y se ha excedido el peso máximo. Bajarse de la báscula para no dañar los sensores.

'**C**' – Se ha producido un error de medición. Bajar de la báscula y volver a subir.

MANTENIMIENTO Y LIMPIEZA

Limpiar el aparato con un paño húmedo impregnado con unas gotas de detergente y secarlo después. No utilizar disolventes, ni productos con un PH ácido o básico como la lejía, ni productos abrasivos para la limpieza del aparato. No sumergir el aparato en agua u otro líquido.

TO INSERT OR REPLACE BATTERY

1. Carefully remove the battery cover on the underside of the scales.

2. Insert one CR2032 3V battery into the compartment as per the directions indicated.

3. After inserting the batteries, replace the battery cover.

WEIGHING

1. Place the scales on a solid and level surface.

2. Stepping onto the scales will automatically turn them on. Once a steady measurement is taken, the final weight measurement will flash on the screen.

3. Scales will automatically switch off when not in use.

UNIT CONVERSION

These scales measure weight in Kilograms (kg), and Pounds (lb). Press the button on the underside of the scales to switch between them.

ERROR CODES

'**Lo**' – Batteries are low and needs replacing.

'**Err**' – Scales are overloaded and have exceeded maximum weight. Step off the scales to avoid damaging the sensors.

'**C**' – A measuring error has occurred. Step off scales and back on again.

CLEANING

Clean the equipment with a damp cloth with a few drops of washing-up liquid and then dry. Do not use solvents, or products with an acid or base ph such as bleach or abrasive products, for cleaning the appliance. Do not submerge the appliance in water or any other liquid, or place it under a running tap.

REMPLACER LES PILES

1. Retirer délicatement le couvercle des piles situé sous le pèse-personne.

2. Insérer une CR2032 3V dans le compartiment en suivant les instructions.

3. Après avoir inséré les piles, remettre le couvercle des piles.

SE PESER

1. Placer le pèse-personne sur une surface plane et solide.

2. Monter sur le pèse-personne l'allumera automatiquement. Une fois qu'une mesure stable est réalisée, le poids final clignotera sur l'écran.

3. Le pèse-personne s'éteindra automatiquement lorsqu'il n'est plus utilisé.

CONVERSION DES UNITÉS

Le pèse-personne mesure les poids en kilogrammes (kg) et livres (lb). Appuyer sur le bouton situé sous le pèse-personne pour passer de l'un à l'autre.

CODES D'ERREUR

'**Lo**' – Les piles sont faibles et ont besoin d'être remplacées.

'**Err**' – Le pèse-personne est en surcharge et a atteint son poids maximum. Descendre du pèse-personne pour éviter d'endommager les capteurs.

'**C**' – Une erreur de mesure est survenue. Descendre du pèse-personne et remonter.

NETTOYAGE

Nettoyer l'appareil avec un chiffon humide imprégné avec des gouttes de détergeant et le sécher par la suite. Ne pas utiliser de dissolvant, ni de produits au PH acide ou basique comme l'eau de javel, ni des produits abrasifs pour le nettoyage de l'appareil. Ne pas tremper dans l'eau ou autre liquide l'appareil.

INSERIR A PILHA

1. Retire cuidadosamente a tampa da pilha na parte inferior da balança.

2. Insira 1 pilha tipo CR2032 3V no compartimento de acordo com as instruções indicadas.

3. Depois de inserir a pilha, volte a colocar a tampa.

COMO PESAR-SE?

1. Coloque a balança sobre uma superfície sólida e nivelada.

2. Ao pôr-se em cima da balança, esta liga-se automaticamente. Assim que se obtiver uma medição estável, a medição do peso final piscará no ecrã.

3. A balança desliga-se automaticamente quando não está a ser utilizada.

CONVERSÃO DE UNIDADES DE MEDIDA

As medições da balança expressam-se em quilos (Kg) ou libras (Lb). Pressione o botão na parte inferior da balança para mudar a unidade de medida.

CODES D'ERREUR

'**Lo**' – As pilhas estão a esgotar-se e devem ser substituídas.

'**Err**' – A balança tem excesso de carga e excedeu-se o peso máximo. Saia de cima da balança para não danificar os sensores.

'**C**' – Ocorreu um erro de medição. Saia de cima da balança e volte a colocar-se em cima da mesma.

MANUTENÇÃO E LIMPEZA

Limpe o aparelho com um pano úmido impregnado com algumas gotas de detergente e depois seque-o. Não use solventes, produtos com PH ácido ou básico, como alvejantes, ou produtos abrasivos para limpar o aparelho. Não mergulhe o aparelho em água ou outro líquido.

Precauciones seguridad

1. Leer atentamente estas instrucciones antes de poner el aparato en marcha y guardarlo para posteriores consultas. La no observación e incumplimiento de estas instrucciones pueden comportar como resultado un accidente.

2. No sobrecargar la báscula. Esto podría dañar los sensores.

3. No dejar objetos pesados en la báscula cuando no esté en uso.

4. Mantener alejada del agua.

5. Para evitar un resbalón, mantener la báscula seca y no utilizarla nunca con los pies mojados.

6. Mantener siempre la báscula en posición horizontal.

7. Para limpiar la báscula, pasar un paño suave humedecido. Nunca utilizar productos químicos de limpieza.

8. No saltar sobre la báscula ya que podría dañar los instrumentos de medición.

9. Utilizar siempre sobre una superficie dura. Las mediciones serán inexactas sobre una superficie blanda, como por ejemplo una alfombra.

10. Ponerse de pie sobre la báscula e intentar mantenerse lo más quieto y equilibrado posible.

11. Quitarse siempre los zapatos y calcetines antes de utilizarla.

12. Esta báscula es para uso doméstico y no debe ser utilizada como un dispositivo médico.

13. Para obtener resultados precisos, es recomendable pesarse a la misma hora del día ya que las medidas pueden variar después de practicar deporte, hacer dieta o sufrir deshidratación.

14. Toda la utilización inadecuada, o en desacuerdo con las instrucciones de uso, puede comportar peligro, anulando la garantía y la responsabilidad del fabricante.

Safety precautions

1. Read these instructions carefully before switching on the appliance and keep them for future reference. Failure to follow and observe these instructions may result in an accident.

2. Never overload the scales. This may damage the sensors.

3. Do not leave heavy items on the scales when not in use.

4. Keep away from water.

5. To avoid slipping, keep the scales dry and never use with wet feet.

6. Always keep the scales horizontal.

7. To clean the scales, wipe with a soft damp cloth. Never use cleaning chemicals.

8. Do not jump onto the scales as this may damage the measuring instruments.

9. Always use on a hard surface. Measurements will be inaccurate on a soft surface such as carpet.

10. Try and keep balanced and as steady as possible when standing on the scales.

11. Always remove shoes and socks

before using the scale.

12. These scales are for home use and should not be used as a medical device.

13. To get accurate results, it is recommended to weigh yourself at the same time of the day as measurements may vary after exercise, dieting or dehydration.

14. Any misuse or failire to follow the instructions for use renders the guarantee and the manufacturer´s liability null and void.

Précautions de sécurité

1. Lire attentivement ce feuillet d'instructions avant de mettre l'appareil en marche et conserver ce document pour des consultations futures. Le fait de ne pas lire ces instructions et de ne pas utiliser le produit en bonne et due forme peut avoir comme résultante un accident.

2. Ne jamais surcharger le pèse-personne. Cela pourrait endommager les capteurs.

3. Ne pas laisser de choses lourdes sur le pèse-personne lorsqu'il n'est pas utilisé.

4. Eviter tout contact avec de l'eau.

5. Pour éviter de glisser, ne pas mouiller le pèse-personne et ne jamais utiliser avec les pieds mouillés.

6. Toujours conserver le pèse-personne à l'horizontal.

7. Pour nettoyer le pèse-personne, essuyer avec un chiffon humide. Ne jamais utiliser de produits chimiques.

8. Ne pas sauter sur le pèse-personne car cela pourrait endommager les instru-

ments de mesure.

9. Toujours utiliser une surface dure. Les mesures peuvent être inexactes sur une surface molle comme une moquette.

10. Essayer de rester stable et de ne pas bouger lors de la me sure sur le pèse-personne.

11. Toujours retirer les chaussures et les chaussettes avant d'utiliser le pèse-personne.

12. Ce pèse-personne est destiné à l'usage domestique et ne devrait pas servir d'appareil médical.

13. Pour obtenir des résultats exacts, il est conseillé de toujours se peser à la même heure, car les résultats peuvent varier suite à l'exercice, à la consommation d'un repas ou à la déshydratation.

14. Toute utilisation inadéquate, ou en désaccord avec les instructions d'usage, peut comporter un danger, annulant la garantie et la responsabilité du fabriquant.

Precauções de segurança

1. Ler atentamente estas instruções antes de por o plafon em uso e guarde-as para futuras consultas. A não leitura destas instruções pode culminar num acidente.

2. Não sobrecarregue a balança. Pode danificar os sensores.

3. Não deixe objectos pesados em cima da balança quando não está a ser usada.

4. Manter afastada da água.

5. Para evitar escorregar, mantenha a balança seca e não use com os pés molhados.

6. Mantenha a balança sempre na horizontal.

7. Para limpar a balança, passe um pano suave ligeiramente humedecido. Nunca use produtos químicos de limpeza.

8. Não salte em cima da balança, já que pode danificar os instrumentos de medição.

9. Utilize sempre a balança numa superfície dura. Outras medições serão incorrectas sobre uma superfície macia, como por exemplo uma

carpete.

10. Ponha-se de pé sobre a balança e tente manter-se o mais quieto possível.

11. Tire sempre os sapatos e meias antes de utilizar a balança.

12. Esta escala é para uso doméstico e não deve ser usada como dispositivo médico.

13. Para obter resultados precisos, é recomendável pesar-se á mesma hora do dia, já que as medidas podem variar depois de praticar desporto, fazer dieta, ou sofrer desidratação.

14. Todo uso inadequado ou em desacordo com as instruções de uso pode ser perigoso, anulando a garantia e a responsabilidade do fabricante.

ELIMINACIÓN CORRECTA DEL PRODUCTO. Esta marca indica que este producto no debe eliminarse junto con otros residuos domésticos en toda la UE.

Para evitar los posibles daños al medio ambiente o a la salud humana que representa la eliminación incontrolada de residuos, reciclar correctamente para promover la reutilización sostenible de recursos materiales. Para devolver su dispositivo usado, utilice los sistemas de devolución y recogida o póngase en contacto con el establecimiento donde se adquirió el producto. Ellos pueden recoger este producto para el reciclaje seguro ambiental. cto de calidad. Utilizar cuidadosamente y de acuerdo con las instrucciones que figuran a continuación. Por favor leer y guardar estas instrucciones para futura referencia.

CORRECT DISPOSAL OF THIS PRODUCT. This marking indicates that this product should not be disposed with other household wastes throughout the EU.

To prevent possible harm to the environment or human health from uncontrolled waste disposal, recycle it responsibly to promote the sustainable reuse of material resources. To return your used device, please use the return and collection systems or contact the retailer where the product was purchased. They can take this product for environmental safe recycling.

CORRECTE ÉLIMINATION DU PRODUIT. Esta marca indica que este produto não deve ser removido em conjunto com outros residuos domésticos en toda a UE.

Le produit ne doit pas être jeté avec les autres déchets ménagers habituels. Afin d'éviter toute atteinte à l'environnement ou à la santé humaine pour cause d'élimination incontrôlée des déchets, recycler de façon responsable afin de promouvoir la réutilisation durable des ressources matérielles. Pour vous débarrasser de votre appareil, utiliser les systèmes de reprise ou de collecte ou bien prenez contact avec le magasin où le produit a été acheté. Ils peuvent reprendre le produit afin de garantir un recyclage sûr.

REMOÇÃO CORRETA DO PRODUTO Esta marca indica que este produto não deve ser removido em conjunto com outros residuos domésticos en toda a UE.

Para evitar possíveis danos a nivel ambiental ou de saúde humana que represente a eliminação descontrolada de resíduos, deve reciclar adequadamente para promover a reutilização sustentável dos recursos materiais. Para ter o seu dispositivo usado, use os sistemas do retorno ou contacte o estabelecimento onde o produto foi adquirido. Eles conseguem por este produto para a reciclagem ambiental segura.

Notas / Note / Notes / Notas

Notas / Note / Notes / Notas

Garantía / Warranty / Garantie / Garantia

ES. Este producto tiene una garantía de 3 años desde la fecha de venta, declinando toda responsabilidad por defectuoso o roturas, originadas por mal uso. Para que esta garantía sea válida, es imprescindible presentar esta tarjeta así como el ticket o la factura de compra.

EN. This product has a 3-year warranty from the date of sale, declining all responsibility for defects or breakages caused by misuse. For this guarantee to be valid, it is essential to present this card as well as the purchase receipt or invoice.

FR. Ce produit bénéficie d'une garantie de 3 ans à compter de la date de vente, déclinant toute responsabilité en cas de défauts ou de casse causés par une mauvaise utilisation. Pour que cette garantie soit valable, il est indispensable de présenter cette carte ainsi que le ticket de caisse ou la facture d'achat.

PT. Este produto tem garantia de 3 anos a partir da data de venda, declinando qualquer responsabilidade por defeitos ou quebras causadas por uso indevido. Para que esta garantia seja válida é imprescindível a apresentação deste cartão bem como do recibo ou fatura de compra.

Nombre y dirección del Comprador

Name and address of the purchaser
Nom et adresse de l'acheteur
Nome e endereço do comprador

Nombre y dirección del Vendedor
Sello del establecimiento

Name and Postal address. Stamp of establishment
Nom et adresse postale. Cachet de l'établissement
Nome e endereço do fornecedor. Selo de estabelecimento

Fabricado en China / Made in China / Fabriqué en Chine / Feito na china

Importado por / Imported by / Importé par / Importado

Garsaco Import S.L. / www.valinelife.com
C/Corts Valencianes 10. 12549 Betxí (CS) SPAIN. B-12524773