väline®
appliances for life

Ref.: 400040000

Kuhati

Manual de instrucciones
Instructions Manual
Notice d'Utilisation
Manual de instruções

Horno
Electric oven
Fours électriques
Forno elétrico

valinelife.com

Introducción / Introduction / Introduction / Introdução

ES. Gracias por la compra nuestro producto de calidad. Utilizar cuidadosamente y de acuerdo con las instrucciones que figuran a continuación. Por favor leer y guardar estas instrucciones para futura referencia.

EN. Thank you for the purchase of our quality product. Used carefully and in accordance with the instructions set out below. Please read and keep these instructions for future reference.

FR. Je vous remercie pour l'achat de notre produit de qualité. Utilisé avec précaution et conformément aux instructions énoncées ci-après. Lisez et conservez ces instructions pour référence future.

PT. Obrigado por ter adquirido o nosso produto de qualidade. Use com cuidado e em conformidade as instruções listadas abaixo. Leia e guarde estas instruções para referências futuras.

Datos técnicos / Technical data / Données techniques / Dados técnicos

Potencia Power / Pouvoir / Poder	**1500W**
Capacidad Capacity / Capacité / Capacidade	**23Litros**
Dimensión Dimension / Dimension / Dimensão	**474x343x295mm**
Alimentación Supply / Alimentation / Alimentacao da corrente	**220-240V~ 50/60Hz**

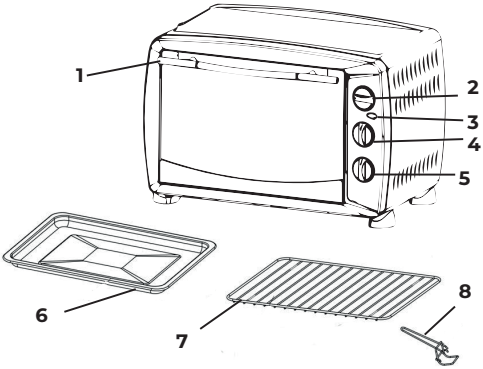

ES

1. Asa.
2. Control temperatura.
3. Indicador luminoso.
4. Control de funciones.
5. Temporizador.
6. Bandeja hornear.
7. Bandeja rejilla.
8. Asa de la bandeja.

EN

1. Handle.
2. Temperature control.
3. Power indicator light.
4. Function control.
5. Timer control.
6. Bake tray.
7. Wire rack.
8. Tray handle.

FR

1. Poignée.
2. Contrôle de la température.
3. Voyant lumineux.
4. Contrôle des fonctions.
5. Minuterie.
6. Plaque à pâtisserie.
7. Grille métallique.
8. Poignée du plateau.

PT

1. Asa.
2. Controlo de temperatura.
3. Luz indicadora.
4. Controlo das funções.
5. Temporizador.
6. Tabuleiro para assar.
7. Tabuleiro grelha.
8. Asa do tabuleiro.

Cómo utilizar

FUNCIONES

OFF Apagado.

Cocción superior.

Cocción inferior.

Cocción superior e inferior.

PREPARACIÓN ANTES DE USAR

1. Asegurarse de que el horno está desconectado, y de que el selector de tiempo está en posición "OFF".

2. Retirar todos los accesorios. Lavarlos con agua caliente o en el lavavajillas.

3. Secar completamente todos los accesorios y volverlos a montar en el horno. Conectar el horno en el enchufe. El horno está listo para su uso con la parrilla y la bandeja de alimentos.

4. Durante los primeros usos, el horno puede desprender algún olor o humo; esto es normal. Es debido a la sustancia protectora de los elementos de calentamiento. Se recomienda encender el horno por primera vez unos 15 minutos a 230°C vacío y ventilar bien la habitación.

Limpieza

Desenchufar el aparato de la corriente eléctrica y dejarlo enfriar antes de iniciar cualquier operación de limpieza.

Limpiar el aparato con un paño húmedo impregnado con unas gotas de detergente y secarlo después.

No utilizar disolventes, ni productos con un PH ácido o básico como la lejia, ni productos abrasivos para la limpieza del aparato. No sumergir el aparato en agua u otro líquido.

INSTRUCCIONES

Control de temperatura: Elegir la temperatura deseada desde 100°C hasta 230°C para hornear, asar o tostar.

Control de funciones: El horno está equipado con 4 opciones de cocción dependiendo de las necesidades.

Asar: Pescado, bistec, aves, chuletas de cerdo, etc... (cocción superior).

Hornear: Pasteles, tartas, galletas, aves, cerdo, etc... (cocción inferior).

Tostar: Pan, magdalenas, gofres congelados, pizza, etc... (cocción superior e inferior).

Temporizador: Se puede elegir el tiempo de cocción deseado. Sonará un timbre cuando el tiempo haya finalizado.

Indicador luminoso: Se ilumina cada vez que el horno está encendido.

Bandeja para hornear: Para asar carnes, aves, pescado y otros alimentos.

Asa de la bandeja: Permite coger la bandeja para hornear y la de rejilla cuando están calientes.

Bandeja rejilla: Para tostar, hornear y cocinar en general.

ADVERTENCIA: Para evitar el riesgo de lesiones o quemaduras, no tocar las superficies calientes cuando el horno está en uso. Utilizar siempre guantes.

PRECAUCIÓN: Tener cuidado al sacar la bandeja o cualquier recipiente de un horno caliente. Utilizar siempre el asa de la rejilla o guantes cuando se retiren alimentos calientes del horno.

CONSEJOS

Para mejores resultados, se recomienda precalentar el horno 15 minutos antes a 230°C.

El horno, al ser de gran capacidad, permite tostar de 4 a 6 rebanadas de pan, 6 muffins o gofres congelados. Cuando se vaya a tostar 1 o 2 alimentos, colocarlos en el centro del horno.

How to use

FUNCTION CONTROL

OFF Off.

Top heating.

Bottom heating.

Top & bottom heating.

BEFORE USING THE OVEN

1. Make sure that the oven is unplugged and the timer control is in the "OFF" position.

2. Wash all the accessories in hot, soapy water.

3. Thoroughly dry all accessories and re-assemble in oven, plug oven into outlet and you are ready to use your new toaster oven.

4. It may result in smell or smoke for the first use. This is normal. It is due to the protective substance on heating elements, which avoids salt effects during shipping from factory. So it is recommended operating oven dry for about 15 minutes at the first, moreover, making sure to keep good ventilation of the room.

Cleaning

Disconnect the appliance from the mains and let it cool before undertaking any cleaning task. Clean the equipment with a damp cloth with a few drops of washing-up liquid and then dry. Do not use solvents, or products with an acid or base ph such as bleach or abrasive products, for cleaning the appliance. Do not submerge the appliance in water or any other liquid, or place it under a running tap.

USING THE OVEN

Temperature Control: Choose the desired temperature from 100°C to 230°C for baking broiling or toasting.

Function Control: This oven is equipped with four positions for a variety of cooking needs.

Broil: For broiling fish, steak, poultry, pork chops, etc. (top heating).

Bake: For cakes, pies, cookies, poultry, beef, pork, etc. (bottom heating).

Toast: For bread, muffins, frozen waffles, pizza, etc. (top & bottom heating).

Timer Control: When you turn activate the timer segment of the control, turn to the right (clockwise) to toast or use as a timer. This function also has a bell rings at the end of the programmed time.

Power "ON" neon light: It's illuminated whenever the oven is turned on.

Bake Tray: For use in broiling and roasting meat, poultry, fish and various other foods. Also, to be used when using the rotisserie handle to catch the drippings.

Tray Handle: Allows you to pick up the wire rack, and bake tray when they are hot.

Wire Rack: For toasting, baking, and general cooking in casserole dishes and standard pans.

WARNING: To avoid risk of injury or burns, do not touch hot surfaces when oven is in use. Always use oven mitts.

CAUTION: Always use extreme care when removing bake tray, wire rack or a any hot container from a hot oven. Always use the rack handle, or an oven mitt when removing hot items from the oven.

TIPS

For best results, it is recommended that you preheat the oven for 15 minutes on 230°C.

Large capacity oven allows for toasting 4 to 6 slices of bread, 6 muffins, frozen waffles or frozen pancakes. When toasting only 1or 2 items, place food on the bake rack in the center of the oven.

Utilisation

LES FONCTIONS

OFF Arrêt.

Cuisson supérieure.

Cuisson inférieure.

Cuisson supérieure et inférieure.

AVANT D'UTILISER LE FOUR

1. Assurez-vous que le four est débranché et que la commande de la minuterie est en position "OFF".

2. Lavez tous les accessoires à l'eau chaude et savonneuse.

3. Séchez soigneusement tous les accessoires et réassemblez-les dans le four, branchez le four dans la prise de courant et vous êtes prêt à utiliser votre nouveau grille-pain four.

4. Il peut en résulter une odeur ou de la fumée lors de la première utilisation. Ceci est normal. Elle est due à la substance protectrice des éléments chauffants, qui évite les effets du sel lors de l'expédition depuis l'usine. Il est donc recommandé de faire fonctionner le four à sec pendant environ 15 minutes lors de la première utilisation, en veillant en outre à maintenir une bonne ventilation de la pièce.

Nettoyage

Antes de usar

Débrancher l'appareil du courant électrique et le laisser refroidir avant quelconque opération de nettoyage. Nettoyer l'appareil avec un chiffon humide imprégné avec des gouttes de détergeant et le sécher par la suite. Ne pas utiliser de dissolvant, ni de produits au PH acide ou basique comme l'eau de javel, ni des produits abrasifs pour le nettoyage de l'appareil. Ne pas tremper dans l'eau ou autre liquide l'appareil.

COMMENT UTILISER LE FOUR

Contrôle de la Température: Choisissez la température souhaitée de 100°C à 230°C en fonction du type de cuisson, rôtissage ou brunissage.

Contrôle des Fonctions: Le four est équipé de 4 options de cuisson en fonction des besoins.

Rôtir: Poisson, steak, volaille, côtelettes de porc, etc... (Cuisson supérieure).

Cuire: Gâteaux, tartes, biscuits, volaille, porc, etc... (Cuisson inférieure).

Griller: Pain, muffins, gaufres surgelées, pizza, etc... (Cuissons supérieure et inférieure).

Minuterie: Lorsque vous activez le segment minuterie de la commande, tournez vers la droite (dans le sens des aiguilles d'une montre) pour porter un toast ou utiliser comme minuterie. Cette fonction comporte également une sonnerie à la fin du temps programmé.

Témoin lumineux: S'allume à chaque mise en marche du four.

Plaque à pâtisserie: Pour rôtir de la viande, de la volaille, du poisson et d'autres aliments.

Poignée du plateau: Pour tenir la plaque à pâtisserie et la grille lorsqu'ils sont chauds.

Grille métallique: Pour griller, cuire au four et cuire en général.

AVERTISSEMENT: Pour éviter tout risque de blessure ou de brûlure, ne touchez pas les surfaces chaudes lorsque le four est en fonctionnement. Utilisez toujours des gants.

ATTENTION: Faites attention lorsque vous enlevez les plats, ou tout récipient d'un four chaud. Utilisez toujours la poignée de la grille ou des gants lorsque vous enlevez les aliments chauds du four.

CONSEILS

Pour de meilleurs résultats, il est recommandé de préchauffer le four 15 minutes avant à 230°C.

Le four, étant de grande capacité, il permet de griller 4 à 6 tranches de pain, 6 muffins ou gaufres surgelés. Lorsque vous devez griller 1 ou 2 aliments, placez-les au centre du four.

Como usar

FUNÇÕES

OFF Desligado.

Cozedura superior.

Cozedura inferior.

Cozedura superior e inferior.

PREPARAÇÃO ANTES DE UTILIZAR

1. Certificar-se de que o forno está desligado e que o seletor de tempo está na posição "OFF".

2. Retirar todos os acessórios. Lavá-los com água quente ou na máquina de lavar louça.

3. Secar completamente todos os acessórios e voltar a montá-los no forno. Ligar o forno na tomada. O forno está pronto a utilizar com a grelha e a bandeja de alimentos.

4. Quando se começa a utilizar o forno, o mesmo pode libertar algum odor ou fumo. Isto é normal. É devido à substância protetora dos elementos de aquecimento. Recomenda-se ligar o forno vazio durante 15 minutos a 230° pela primeira vez e ventilar bem a divisão.

Limpeza

Desconecte o aparelho da fonte de alimentação e deixe-o esfriar antes de iniciar qualquer operação de limpeza.

Limpe o aparelho com um pano úmido impregnado com algumas gotas de detergente e depois seque-o.

Não use solventes, produtos com PH ácido ou básico, como alvejantes, ou produtos abrasivos para limpar o aparelho. Não mergulhe o aparelho em água ou outro líquido.

COMO UTILIZAR O FORNO

Controlo de temperatura: Escolha a temperatura desejada entre 100°C e 230°C para assar, grelhar ou torrar.

Controlo de funções: O forno está equipado com 4 opções de cozedura dependendo das necessidades.

Grelhar: Peixe, bife, aves, costeletas de porco, etc.... (cozedura superior).

Assar: Bolos, tortas, bolachas, aves, porco, etc.... (Cozedura inferior).

Torrar: Pão, madalenas, waffles congelados, pizza, etc.... (cozedura superior e inferior).

Temporizador: Pode escolher o tempo de cozedura desejado. Uma campainha irá tocar quando o tempo acabar.

Indicador luminoso: Ilumina-se sempre que o forno está ligado.

Tabuleiro para assar: Para grelhar carnes, aves, peixe e outros alimentos.

Asa do tabuleiro: Permite segurar no tabuleiro para assar e a grelha quando estão quentes.

Tabuleiro grelha: Para torrar, assar e cozinhar em geral.

ATENÇÃO!: Para evitar o risco de ferimentos ou queimaduras, não toque nas superfícies quentes quando o forno está em funcionamento. Utilize sempre luvas.

PRECAUÇÃO!: Tenha cuidado ao retirar o tabuleiro ou qualquer recipiente de um forno quente. Utilize sempre a asa da grelha ou luvas para retirar alimentos quentes do forno.

CONSELHOS

Para obter melhores resultados, recomendamos que pré-aqueça o forno 15 minutos antes a 230°C.

O forno, sendo de grande capacidade, permite torra entre 4 a 6 fatias de pão, 6 muffins ou waffles congelados. Quando for torrar 1 ou 2 alimentos, coloque-os no centro do forno.

Precauciones seguridad

1. Leer atentamente estas instrucciones antes de poner el aparato en marcha y guardarlo para posteriores consultas. La no observación e incumplimiento de estas instrucciones pueden comportar como resultado un accidente.

2. No tocar superficies calientes. Usar manoplas o asas.

3. Cuando los aparatos son utilizados por niños o cerca de ellos es necesario que sean supervisados de cerca.

4. No utilizar el aparato con el cable eléctrico o la clavija dañada.

5. Los hornos no están diseñados para funcionar mediante un temporizador externo o un sistema de control remoto.

6. Para protegerse de shock eléctrico, no colocar ninguna parte del horno eléctrico en agua u otro líquido.

7. No dejar que el cable cuelgue por el borde de la mesa o mostrador, ni que toque superficies calientes.

8. El uso de accesorios no recomendados por el fabricante del aparato puede causar peligro o lesiones.

9. No colocar el horno sobre o cerca de un

quemador de gas o eléctrico caliente.

10. Cuando se utilice el horno, guardar al menos 10 cm de distancia a ambos lados del horno para una adecuada circulación del aire.

11. Desconectarlo de la toma de corriente cuando no esté en uso, o antes de limpiarlo.

12. Para desconectar, apagar el control de tiempo y luego retirar el enchufe. Sostener siempre el enchufe y nunca tirar del cable.

13. Se debe tener mucho cuidado al mover la bandeja de goteo que contenga aceite u otros líquidos calientes.

14. No limpiar el interior del horno con estropajos metálicos, las piezas pueden desprenderse de la almohadilla y tocar las partes eléctricas, creando un riesgo de descarga eléctrica.

15. No se deben introducir alimentos o utensilios de metal de gran tamaño en un horno tostador, ya que pueden provocar un incendio o un riesgo de riesgo eléctrico.

16. Si se cubre el horno o toca material inflamable tal como cortinas, tapices, trapos o similares, se puede provocar fuego. No almacenar materiales en el interior durante el

funcionamiento.

17. Cuando se utilicen recipientes hechos de materiales diferentes al metal o cristal, debe tenerse una excepcional precaución.

18. Asegurarse de que nada toque los elementos superior o inferior del horno.

19. No colocar ninguno de los siguientes materiales en el horno: cartón, plástico, papel o algo similar.

20. No guardar ningún otro material distinto de los accesorios recomendados por el fabricante dentro del horno, cuando no esté en funcionamiento.

21. Este aparato tiene una puerta de vidrio aislado de seguridad. Este vidrio es más fuerte que el vidrio habitual y más resistente a la rotura.

22. Este aparato está APAGADO cuando el botón de control del temporizador está en la posición “OFF”.

23. Este aparato es para uso doméstico exclusivamente.

24. No utilizar el aparato para ningún otro fin.

¡PRECAUCIÓN!

La temperatura de la superficie accesible puede ser alta cuando el aparato está en funcionamiento.

Safety precautions

1. Read these instructions carefully before switching on the appliance and keep them for future reference. Failure to follow and observe these instructions may result in an accident.

2. Do not touch hot surfaces. Use handle or knobs.

3. Close supervision is necessary when any appliances are used by or near children.

4. Do not operate appliance with damaged cord or plug or after the appliance malfunctions.

5. The ovens are not intended to be operated by means of an external timer or separate remote-control system.

6. To protect against electric shock, do not place any part of the electric oven in water or other liquid.

7. Do not let cord hang over edge of table or counter, or touch hot surfaces.

8. The use of accessory attachments not recommended by the appliance manufacturer may cause hazard or injury.

9. Do not place on or near a hot gas or electric burner.

10. When operating the oven, keep at

least four inches of free space on all sides of the oven to allow for adequate air circulation.

11. Unplug from outlet when not in use and before cleaning.

12. To disconnect, turn the time control to OFF, then remove the plug. Always hold the plug, and never pull the cord.

13. Extreme caution must be used when moving a drip pan containing hot oil or other hot liquids.

14. Do not clean the inside of the oven with metal scouring pads, pieces can break off the pad and touch electrical parts, creating a risk of electric shock

15. Oversized foods or metal utensils must not be inserted in a toaster oven as they may create a fire or risk of electric risk.

16. A fire may occur if the oven is covered or touching flammable material, including the curtains, draperies, walls, and the like, when in operation. Do not store any item on top of the appliance when in operation.

17. Extreme cautions should be exercised when using cooking

or baking containers constructed of anything other than metal or ovenproof glass.

18. Be sure that nothing touches the top or bottom elements of the oven.

19. Do not place any of the following materials in the oven: cardboard, plastic, paper, or anything similar.

20. Do not store any materials other than manufacturer's recommended accessories in this oven when not in use.

21. This appliance has a tempered, safety glass door. The glass in stronger than ordinary glass and more resistant to breakage.

22. This appliance is OFF when the Timer Control button is in the "OFF" position.

23. The ovens are only used indoor! Do not use outdoor.

24. Do not use appliance for other than intended use.

CAUTION!

The temperature of the accessible surface may be high when the appliance is operation.

Précautions de sécurité

1. Lire attentivement ce d'instructions avant de mettre l'appareil en marche et conserver ce document pour des consultations futures. Le fait de ne pas lire ces instructions et de ne pas utiliser le produit en bonne et due forme peut avoir comme résultante un accident.

2. Ne pas toucher les surfaces chaudes. Utilisez des mitaines ou des poignées.

3. Lorsque les appareils sont utilisés par des enfants ou à proximité, ils doivent être étroitement surveillés.

4. N'utilisez pas l'appareil avec un cordon d'alimentation ou une prise endommagés.

5. Les fours ne sont pas conçus pour fonctionner avec une minuterie externe ou un système de télécommande.

6. Pour vous protéger contre les chocs électriques, ne placez aucune partie du four électrique dans de l'eau ou tout autre liquide.

7. Ne laissez pas le cordon pendre sur le bord de la table ou du comptoir, ni toucher des surfaces chaudes.

8. L'utilisation d'accessoires n'est pas recommandée

par le fabricant de l'appareil; ils pourraient occasionnés des dommages et/ou des blessures.

9. Ne placez pas le four sur, ou à proximité d'un brûleur à gaz, ni d'une plaque électrique chaude.

10. Lorsque vous utilisez le four, gardez une distance d'au moins 10 cm des deux côtés du four pour assurer une bonne circulation de l'air.

11. Débranchez la prise lorsqu'elle n'est pas utilisée ou avant de la nettoyer.

12. Pour déconnecter, éteignez la minuterie, puis débranchez en tirant sur la fiche et jamais sur le câble.

13. Le plus grand soin doit être pris lors du maniement des plats contenant de l'huile ou d'autres liquides chauds.

14. Ne nettoyez pas l'intérieur du four avec des tampons à récurer métalliques, des morceaux pourraient se détacher et entrer en contact avec les pièces électriques, et

provoquer un risque de choc électrique.

15. Les aliments de grandes dimensions, ou les ustensiles métalliques, ne doivent pas être placés dans un four grill au risque de provoquer un incendie.

16. Couvrir le four ou

toucher des matériaux inflammables tels que des rideaux, des tapis, des chiffons ou autres peut provoquer un incendie. Ne stockez pas de matériel à l'intérieur pendant l'opération.

17. Lorsque des conteneurs en matériaux autres que le métal ou le verre sont utilisés, il faut faire preuve d'une prudence exceptionnelle.

18. Assurez-vous que rien ne touche les parties supérieurs ou inférieurs du four.

19. Ne mettez aucun des matériaux suivants dans le four: carton, plastique, papier ou similaire.

20. Ne stockez pas d'autres matériaux que les accessoires recommandés par le fabricant à l'intérieur du four lorsqu'il n'est pas utilisé.

21. Cet appareil est doté d'une porte en verre de sécurité isolée. Ce verre est plus solide que le verre ordinaire et plus résistant à la casse.

22. Cet appareil est éteint lorsque le bouton de commande de la minuterie est en position «OFF».

23. Ceta ppareil est réservé à un usage domestique.

24. N'utilisez pas l'appareil à d'autres fins.

CAUTION!

La température de la surface accessible peut être élevée lorsque l'appareil est en fonctionnement.

Precauções de segurança

1. Ler atentamente estas instruções antes de por o plafon em uso e guarde-as para futuras consultas. A não leitura destas instruções pode culminar num acidente.

2. Não toque em superfícies quentes. Utilize luvas ou pegas.

3. Quando os aparelhos são utilizados por crianças ou próximo delas, é necessário supervisioná-las de perto.

4. Não utilize o aparelho caso tenha caido ou esteja danificado.

5. Os fornos não foram concebidos para funcionar mediante um temporizador externo ou um sistema de controlo remoto.

6. Para se proteger contra choques elétricos, não coloque nenhuma parte do forno elétrico em água ou noutro líquido.

7. Não deixe o cabo de alimentação pendurado na beira da

mesa ou do balcão nem a tocar em superfícies quentes.

8. A utilização de acessórios não recomendados pelo fabricante do aparelho pode causar perigo ou ferimentos.

9. Não coloque o forno sobre ou perto de um queimador a gás ou elétrico quente.

10. Quando utilizar o forno, mantenha, pelo menos, 10 cm de distância de ambos os lados do forno para uma circulação de ar adequada.

11. Lembre-se sempre de desligar o forno da tomada elétrica quando não estiver em utilização e antes de o limpar.

12. Para o desligar, coloque o seletor em STOP e, em seguida, desligue-o da fonte de alimentação. Segure sempre a ficha, mas nunca puxe o cabo.

13. Deve ter-se muito cuidado ao mover o tabuleiro que tenha óleo ou outros líquidos quentes.

14. Não limpe o interior do forno com esfregões de metal, as peças podem desprender-se da almofada e tocar nas partes elétricas,

criando risco de choque elétrico.

15. Não de devem colocar alimentos

ou utensílios de metal de grandes dimensões no mini-forno, pois podem causar incêndio ou risco elétrico.

16. Cobrir o forno ou tocar em material inflamável, tal como cortinados, tapetes, panos ou objetos semelhantes, isso pode causar um incêndio. Não armazene materiais no interior do forno durante o funcionamento.

17. Quando se utilizam recipientes feitos de materiais diferentes de metal ou vidro, deve tomar-se cuidado especial.

18. Certifique-se de que nada toca nos elementos superior ou inferior do forno.

19. Não coloque nenhum dos seguintes materiais no forno: cartão, plástico, papel ou algo semelhante.

20. Não guarde nenhum outro material diferente dos acessórios recomendados pelo fabricante no interior do forno, quando o mesmo não esteja a funcionar.

21. Este aparelho tem uma porta de vidro isolado de segurança. Este vidro é mais forte do que o vidro normal habitual.

22. Este aparelho está DESLIGADO quando o botão de controlo do tempori-

zador está na posição “OFF”.

23. Este dispositivo é destinado exclusivamente para uso doméstico.

24. Não utilizar o aparelho para nenhum outro fim.

PRECAUÇÃO!

A temperatura da superfície acessível pode ser elevada quando o aparelho está em funcionamento.

ELIMINACIÓN CORRECTA DEL PRODUCTO. Esta marca indica que este producto no debe eliminarse junto con otros residuos domésticos en toda la UE.

Para evitar los posibles daños al medio ambiente o a la salud humana que representa la eliminación incontrolada de residuos, reciclar correctamente para promover la reutilización sostenible de recursos materiales. Para devolver su dispositivo usado, utilice los sistemas de devolución y recogida o póngase en contacto con el establecimiento donde se adquirió el producto. Ellos pueden recoger este producto para el reciclaje seguro ambiental. cto de calidad. Utilizar cuidadosamente y de acuerdo con las instrucciones que figuran a continuación. Por favor leer y guardar estas instrucciones para futura referencia.

CORRECT DISPOSAL OF THIS PRODUCT. This marking indicates that this product should not be disposed with other household wastes throughout the EU.

To prevent possible harm to the environment or human health from uncontrolled waste disposal, recycle it responsibly to promote the sustainable reuse of material resources. To return your used device, please use the return and collection systems or contact the retailer where the product was purchased. They can take this product for environmental safe recycling.

CORRECTE ÉLIMINATION DU PRODUIT. Esta marca indica que este produto não deve ser removido em conjunto com outros residuos domésticos en toda a UE.

Le produit ne doit pas être jeté avec les autres déchets ménagers habituels. Afin d'éviter toute atteinte à l'environnement ou à la santé humaine pour cause d'élimination incontrôlée des déchets, recycler de façon responsable afin de promouvoir la réutilisation durable des ressources matérielles. Pour vous débarrasser de votre appareil, utiliser les systèmes de reprise ou de collecte ou bien prenez contact avec le magasin où le produit a été acheté. Ils peuvent reprendre le produit afin de garantir un recyclage sûr.

REMOÇÃO CORRETA DO PRODUTO Esta marca indica que este produto não deve ser removido em conjunto com outros residuos domésticos en toda a UE.

Para evitar possíveis danos a nivel ambiental ou de saúde humana que represente a eliminação descontrolada de resíduos, deve reciclar adequadamente para promover a reutilização sustentável dos recursos materiais. Para ter o seu dispositivo usado, use os sistemas do retorno ou contacte o estabelecimento onde o produto foi adquirido. Eles conseguem por este produto para a reciclagem ambiental segura.

Notas / Note / Notes / Notas

Notas / Note / Notes / Notas

Garantía / Warranty / Garantie / Garantia

ES. Este producto tiene una garantía de 3 años desde la fecha de venta, declinando toda responsabilidad por defectuoso o roturas, originadas por mal uso. Para que esta garantía sea válida, es imprescindible presentar esta tarjeta así como el ticket o la factura de compra.

EN. This product has a 3-year warranty from the date of sale, declining all responsibility for defects or breakages caused by misuse. For this guarantee to be valid, it is essential to present this card as well as the purchase receipt or invoice.

FR. Ce produit bénéficie d'une garantie de 3 ans à compter de la date de vente, déclinant toute responsabilité en cas de défauts ou de casse causés par une mauvaise utilisation. Pour que cette garantie soit valable, il est indispensable de présenter cette carte ainsi que le ticket de caisse ou la facture d'achat.

PT. Este produto tem garantia de 3 anos a partir da data de venda, declinando qualquer responsabilidade por defeitos ou quebras causadas por uso indevido. Para que esta garantia seja válida é imprescindível a apresentação deste cartão bem como do recibo ou fatura de compra.

Nombre y dirección del Comprador

Name and address of the purchaser
Nom et adresse de l'acheteur
Nome e endereço do comprador

Nombre y dirección del Vendedor
Sello del establecimiento

Name and Postal address. Stamp of establishment
Nom et adresse postale. Cachet de l'établissement
Nome e endereço do fornecedor. Selo de estabelecimento

Fabricado en China / Made in China / Fabriqué en Chine / Feito na china

Importado por / Imported by / Importé par / Importado

Garsaco Import S.L. / www.valinelife.com

C/Corts Valencianes 10. 12549 Betxí (CS) SPAIN. B-12524773