väline®
appliances for life

Ref.: 400003001

Boali

Manual de instrucciones Instructions Manual Notice d'Utilisation Manual de instruções	**Picadora** Chopper Hachoir Picadora

valinelife.com

Introducción / Introduction / Introduction / Introdução

ES. Gracias por la compra nuestro producto de calidad. Utilizar cuidadosamente y de acuerdo con las instrucciones que figuran a continuación. Por favor leer y guardar estas instrucciones para futura referencia.

EN. Thank you for the purchase of our quality product. Used carefully and in accordance with the instructions set out below. Please read and keep these instructions for future reference.

FR. Je vous remercie pour l'achat de notre produit de qualité. Utilisé avec précaution et conformément aux instructions énoncées ci-après. Lisez et conservez ces instructions pour référence future.

PT. Obrigado por ter adquirido o nosso produto de qualidade. Use com cuidado e em conformidade as instruções listadas abaixo. Leia e guarde estas instruções para referências futuras.

Datos técnicos / Technical data / Données techniques / Dados técnicos

Potencia Power / Pouvoir / Poder	**300W**
Dimensión Dimension / Dimension / Dimensão	**210x195mm**
Alimentación Supply / Alimentation / Alimentacao da corrente	**220-240V~ 50Hz**

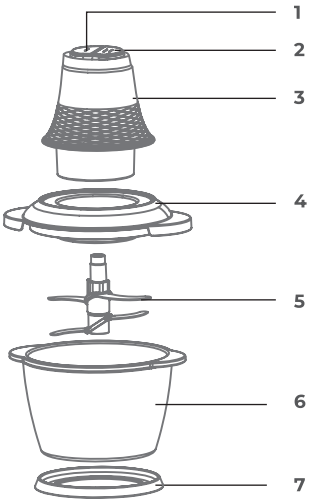

ES

1. Botón velocidad media
2. Botón velocidad turbo
3. Brazo
4. Tapa
5. Cuchillas
6. Recipiente
7. Base antideslizante

EN

1. Medium speed button
2. Turbo speed button
3. Arm
4. Lid
5. Blades
6. Container
7. Non-slip base

FR

1. Bouton vitesse moyenne
2. Bouton de vitesse turbo
3. Bras
4. Couvercle
5. Lames
6. Conteneur
7. Base antidérapante

PT

1. Botão de velocidade média
2. Botão de velocidade turbo
3. Braço
4. Tampa
5. Lâminas
6. Recipiente
7. Base antiderrapante

Cómo utilizar

Antes de usar

1. Retirar todo el material del embalaje. Asegurarse de que no quede material de embalaje en ranuras.

2. Colocar la cuchilla en el recipiente e introducir los ingredientes dentro, primero añadir los líquidos. Nota: los alimentos más duros deben cortarse en trocitos pequeños de 2cm antes de ponerlos en la picadora.

3. Una vez estén los ingredientes, colocar la tapa de manera que encajen las dos asas de la tapa con las del recipiente.

4. Colocar el brazo encima de la tapa hasta que haga clic.

5. Enchufar el cable de alimentación en una toma de corriente 220-240V~ 50Hz.

6. Después de usar, dejar enfriar unos minutos la picadora antes de guardar o de limpiar.

Instrucciones

1. Pulsar unos de los dos botones para empezar a picar. Hay dos velocidades, velocidad media y velocidad turbo. Nota: Al picar se obtiene un mejor resultado si se pulsa varias veces el botón. Las pulsaciones deen hacerse de 1 minuto con descansos de 1 minuto entre pulsaciones, después de 5 intervalos se aconseja descansar 30 minutos.

2. Para dejar de picar soltar el botón, automáticamente dejará de funcionar. Nota: No quitar nunca la tapa hasta que la cuchilla se detenga por completo.

3. Quitar el motor y la tapa para sacar los ingredientes picados del recipiente.

Tiempos y cantidades recomendados:

INGREDIENTES	CANTIDAD MÁX	TIEMPO
Zanahorias	200gr	30 seg.
Ajos	200gr	30 seg.
Cereales	200gr	30 seg.
Carnes	200gr	30 seg.

⚠ Advertencia

Nunca introducir los dedos ni objetos dentro de la picadora cuando esté en funcionamiento.

Tener mucho cuidado al vaciar el recipiente, las cuchillas están muy afiladas y pueden producir lesiones.

Limpieza

Desenchufar el aparato de la corriente eléctrica y dejarlo enfriar antes de iniciar cualquier operación de limpieza.

Limpiar el aparato con un paño húmedo impregnado con unas gotas de detergente y secarlo después.

No utilizar disolventes, ni productos con un PH ácido o básico como la lejía, ni productos abrasivos para la limpieza del aparato. No sumergir el aparato en agua u otro líquido.

How use

Before first use

1. Remove all packaging material. Make sure that no packaging material is left in slots.

2. Place the blade in the container and place the ingredients inside, first add the liquids. Note: harder foods should be cut into small 2cm pieces before putting them in the chopper.

3. Once the ingredients are ready, place the lid so that the two handles of the lid fit with those of the container.

4. Place the arm on top of the cover until it clicks.

5. Plug the power cord into a 220-240V~ 50Hz power outlet.

6. After use, let the chopper cool for a few minutes before storing or cleaning.

Instructions

1. Pressione um dos dois botões para co1. Press one of the two buttons to start chopping. There are two speeds, half speed and turbo speed. Note: When chopping, a better result is obtained if the button is pressed several times. The pulses are 1 minute with 1 minute breaks, after 5 intervals it is recommended to rest for 30 minutes.

2. To stop chopping, release the button, it will automatically stop working. Note: Never remove the cover until the blade stops completely.

3. Remove the motor and lid to remove the chopped ingredients from the container.

Recommended times and quantities:

INGREDIENTS	AMOUNT MÁX	TIME
Carrots	200gr	30 sec.
Garlics	200gr	30 sec.
Cereals	200gr	30 sec.
Meats	200gr	30 sec.

⚠ Warning

Never put your fingers or objects inside the chopper when it is in operation.

Be very careful when emptying the container, the blade is very sharp and can cause injuries.

Cleaning

Disconnect the appliance from the mains and let it cool before undertaking any cleaning task. Clean the equipment with a damp cloth with a few drops of washing-up liquid and then dry. Do not use solvents, or products with an acid or base ph such as bleach or abrasive products, for cleaning the appliance. Do not submerge the appliance in water or any other liquid, or place it under a running tap.

Comment utiliser

Avant l'utilisation

1. Retirez tous les matériaux d'emballage. Assurez-vous qu'aucun matériau d'emballage n'est laissé dans les fentes.

2. Placez la lame dans le récipient. et placez les ingrédients dans le récipient, ajoutez d'abord les liquides. Note: les aliments plus durs doivent être coupés en petits morceaux de 2 cm avant de les mettre dans le hachoir.

3. Une fois les ingrédients prêts, placez le couvercle de manière à ce que les deux poignées du couvercle s'emboîtent avec celles du récipient.

4. Placez le bras sur le couvercle jusqu'à ce qu'il s'enclenche.

5. Branchez le cordon d'alimentation dans une prise de courant 220-240V~ 50Hz.

6. Après utilisation, laissez le hachoir refroidir pendant quelques minutes avant de le ranger ou de le nettoyer.

Instructions

1. Appuyez sur l'un des deux boutons pour commencer à hacher. Existe deux vitesses, vitesse medio et vitesse turbo.

Note: Lors du hachage, un meilleur résultat est obtenu si le bouton est enfoncé plusieurs fois.

2. Pour arrêter de hacher, relâchez le bouton, il cessera automatiquement de fonctionner. Note: ne retirez jamais le couvercle avant que la lame ne s'arrête complètement.

3. Retirez le moteur et le couvercle pour retirer les ingrédients hachés du récipient.

Horaires et quantités recommandés:

INGRÉDIENTS	MONTANT MÁX	TEMPS
Carottes	200gr	30 sec.
Ail	200gr	30 sec.
Céréales	200gr	30 sec.
Viandes	200gr	30 sec

⚠ Avertissement

Nunca coloque os dedos ou objetos Ne mettez jamais vos doigts ou des objets à l'intérieur du hachoir lorsqu'il est en fonctionnement.

Soyez très prudent lorsque vous videz le récipient, la lame est très tranchante et peut provoquer des blessures.

Nettoyage

Antes de usar

Débrancher l'appareil du courant électrique et le laisser refroidir avant quelconque opération de nettoyage. Nettoyer l'appareil avec un chiffon humide imprégné avec des gouttes de détergeant et le sécher par la suite. Ne pas utiliser de dissolvant, ni de produits au PH acide ou basique comme l'eau de javel, ni des produits abrasifs pour le nettoyage de l'appareil. Ne pas tremper dans l'eau ou autre liquide l'appareil.

Como usar

Antes de usar

1. Remova todo o material de embalagem. Certifique-se de que nenhum material de embalagem seja deixado nas ranhuras.

2. Coloque a lâmina no recipiente. e coloque os ingredientes no recipiente, adicione primeiro os líquidos. Nota: os alimentos mais duros devem ser cortados em pedaços pequenos de 2 cm antes de serem colocados no picador.

3. Quando os ingredientes estiverem prontos, coloque a tampa de forma que as duas alças da tampa se encaixem nas do recipiente.

4. Coloque o braço em cima da tampa até ouvir um clique.

5 Conecte o cabo de alimentação a uma tomada de 220-240V~ 50Hz.

6. Após o uso, deixe o picadora esfriar por alguns minutos antes de guardá-lo ou limpá-lo.

Instruções

1. Pressione um dos dois botões para começar a cortar. Existem duas velocidades, velocidade media e velocidade turbo. Nota: Ao cortar, obtém-se um melhor resultado se o botão for premido várias vezes.

2. Para parar de cortar, solte o botão, ele irá parar de funcionar automaticamente

Observação: Nunca remova a tampa até que a lâmina pare completamente.

3. Retire o motor e a tampa para retirar os ingredientes picados do recipiente.

Tempos e quantidades recomendadas:

INGREDIENTES	QUANTIA MÁX	TEMPO
Cenouras	200gr	30 seg.
Alho	200gr	30 seg.
Cereais	200gr	30 seg.
Carnes	200gr	30 seg.

Avisos

Nunca coloque os dedos ou objetos dentro do picador quando ele estiver em operação.

Tenha muito cuidado ao esvaziar o recipiente, a lâmina é muito afiada e pode causar ferimentos.

Limpeza

Desconecte o aparelho da fonte de alimentação e deixe-o esfriar antes de iniciar qualquer operação de limpeza.

Limpe o aparelho com um pano úmido impregnado com algumas gotas de detergente e depois seque-o.

Não use solventes, produtos com PH ácido ou básico, como alvejantes, ou produtos abrasivos para limpar o aparelho. Não mergulhe o aparelho em água ou outro líquido.

Precauciones seguridad

1. Este electrodoméstico puede ser utilizado por niños mayores de 8 años y personas con capacidades físicas, sensoriales o mentales reducidas o sin experiencia y conocimiento si han recibido supervisión o instrucciones sobre el uso del artefacto de una manera segura y comprenden los peligros involucrados. Los niños no deben jugar con el aparato. La limpieza y el mantenimiento del usuario no deben ser realizados por niños a menos que sean mayores de 8 años y estén bajo supervisión.

2. Mantener el aparato y su cable fuera del alcance de niños menores de 8 años.

3. La picadora no está diseñada para ser utilizada por medio de un temporizador externo o un sistema de control remoto por separado.

4. Desenchufar de la toma de corriente y dejar enfriar antes de guardar.

5. Si el cable de alimentación está dañado, debe ser reemplazado por el fabricante o su agente de servicio o una persona calificada.

6. Usar accesorios no recomendados o no vendidos por el fabricante del electrodoméstico puede causar lesiones.

⚠ **Advertencia**
Las cuchillas están afiladas. Manejar con cuidado.

7. No usar el aparato con las manos húmedas, en un suelo mojado o con el aparato mojado.

8. No sumergir el aparato en agua o cualquier otro líquido.

9. Para evitar descargas eléctricas, **NO** sumergir el cable, el enchufe o cualquier parte no extraíble de la picadora en agua u otro líquido.

10. No utilizar la picadora con el cable o enchufe dañado, o después de que el electrodoméstico no funcione correctamente o haya sido dañado de alguna manera.

11. No usar al aire libre. **Esta picadora es sólo para uso doméstico.**

12. Nunca dejar que el cable cuelgue del borde de la mesa o encimera ni toque superficies calientes, ni se moje.

13. No usar la picadora para un uso diferente al previsto.

14. No sobrecargar el aparato poniendo demasiada comida y no operar de forma continua durante más de 60 segundos.

15. No utilizar la picadora sin supervisión.

16. Dejarlo enfriar unos minutos antes

de limpiarlo o para volver a usarlo.

17. Si la cuchilla se detiene o no funciona soltar el botón inmediatamente y desenchufar el aparato. Comprobar si la cuchilla está atascada por alimentos demasiados gruesos.

18. Si la comida se queda en el fondo del recipiente y las cuchillas no llegan, abrir la tapa y empujar la comida hacía abajo con una espátula.

19. No usar estropajos metálicos para limpiar. Las piezas pueden romperse, y existe el riesgo de descarga eléctrica si la almohadilla entra en contacto con piezas eléctricas.

Safety precautions

1. This appliance can be used by children over 8 years of age and persons with reduced physical, sensory or mental capabilities or lack of experience and knowledge if they have been given supervision or instruction concerning use of the appliance in a safe manner and understand the hazards involved. Children should not play with the device. Cleaning and user maintenance should not be performed by children unless they are over 8 years old and under supervision.

2. Keep the device

and its cable out of the reach of children under 8 years of age.

3. The product is not designed to be used via an external timer or separate remote control system.

4. Unplug from outlet and allow to cool before saving.

5. If the power cord is damaged, it must be replaced by the manufacturer or its service agent or a qualified person.

6. Using accessories not recommended or sold by the appliance manufacturer may cause injury.

⚠ **Warning**

The blades are sharp. Drive carefully.

7. Do not use the appliance with wet hands, on a wet floor or with the appliance wet.

8. Do not submerge the device in water or any other liquid.

9. To avoid electric shock, DO **NOT** immerse cord, plug or any non-removable part of toaster in water or other liquid.

10. Do not use the product with a damaged cord or plug, or after the appliance does not function properly or has been damaged in any way.

11. Do not use outdoors. **This product is for home use only.**

12. Never let the cord hang over the edge of the table or coun-

tertop or touch hot surfaces or get wet.

13. Do not use the product for any use other than its intended use.

14. Do not overload the appliance by adding too much food and do not operate continuously for more than 60 seconds.

15. Do not use the product without supervision.

16. Let it cool for a few minutes before cleaning or using it again.

17. If the blade stops or does not work, release the button immediately and unplug the appliance. Check if the blade is clogged by food that is too thick.

18. If the food remains at the bottom of the container and the blades do not reach, open the lid and push the food down with a spatula.

18. Do not use metal scouring pads to clean. Parts may break, and there is a risk of electric shock if the pad comes into contact with electrical parts.

Précautions de sécurité

1. Cet appareil peut être utilisé par des enfants de plus de 8 ans et des personnes ayant des capacités physiques, sensorielles ou mentales réduites ou un man-

que d'expérience et de connaissances s'ils ont reçu une surveillance ou des instructions concernant l'utilisation de l'appareil en toute sécurité et comprennent les dangers encourus. . Les enfants ne doivent pas jouer avec l'appareil. Le nettoyage et l'entretien par l'utilisateur ne doivent pas être effectués par des enfants, sauf s'ils ont plus de 8 ans et sous surveillance.

2. Gardez l'appareil et son câble hors de portée des enfants de moins de 8 ans.

3. Le produit n'est pas conçu pour être utilisé via une minuterie externe ou un système de télécommande séparé.

4. Débranchez-le de la prise et laissez-le refroidir avant de sauvegarder.

5. Si le cordon d'alimentation est endommagé, il doit être remplacé par le fabricant ou son agent de service ou une personne qualifiée.

6. L'utilisation d'accessoires non recommandés ou vendus par le fabricant de l'appareil peut provoquer des blessures.

⚠ **Avertissement**

Les lames sont tranchantes. Conduit prudemment.

7. N'utilisez pas l'appareil avec les mains mouillées, sur un sol mouillé ou

avec l'appareil mouillé.

8. Ne plongez pas l'appareil dans l'eau ou tout autre liquide.

9. Pour éviter les chocs électriques, **NE** pas immerger le cordon, la fiche ou toute partie non amovible du grille-pain dans l'eau ou tout autre liquide.

10. N'utilisez pas le produit avec un cordon ou une fiche endommagés, ou après que l'appareil ne fonctionne pas correctement ou a été endommagé de quelque manière que ce soit.

11. Ne pas utiliser à l'extérieur. **Ce appareil est destiné uniquement à un usage domestique.**

12. Ne laissez jamais le cordon pendre du bord de la table ou du comptoir, toucher des surfaces chaudes ou être mouillé.

13. N'utilisez pas le produit pour un usage autre que celui pour lequel il est destiné.

14. Ne surchargez pas l'appareil en ajoutant trop d'aliments et ne le faites pas fonctionner en continu pendant plus de 60 secondes.

15. N'utilisez pas le produit sans surveillance.

16. Laissez-le refroidir quelques minutes avant de le nettoyer ou de le réutiliser.

17. Si la lame s'arrête ou ne fonctionne pas,

relâchez immédiatement le bouton et débranchez l'appareil. Vérifiez si la lame est obstruée par des aliments trop épais.

18. Si les aliments restent au fond du récipient et que les lames n'atteignent pas, ouvrez le couvercle et poussez les aliments vers le bas avec une spatule.

19. N'utilisez pas de tampons à récurer métalliques pour nettoyer. Des pièces peuvent se briser et il existe un risque de choc électrique si la plaquette entre en contact avec des pièces électriques.

Precauções de segurança

1. Este aparelho pode ser utilizado por crianças a partir dos 8 anos de idade e por pessoas com capacidades físicas, sensoriais ou mentais reduzidas ou sem experiência e conhecimentos, desde que sob supervisão ou tenham recebido instruções sobre a utilização do aparelho de forma segura e compreendam os perigos envolvidos. As crianças não devem brincar com o aparelho. A limpeza e a manutenção pelo utilizador não devem ser efetuadas por crianças, a menos que tenham, pelo menos, 8 anos de idade e estejam sob supervisão.

2. Manter o aparelho e o seu cabo fora do alcance de crianças com menos de 8 anos.

3. O aparelho não foi projetado para ser usado por meio de um temporizador externo ou sistema de controle remoto separado.

4. Desligue o aparelho e deixe esfriar antes de salve.

5. Se o cabo de alimentação estiver danificado, ele deverá ser substituído pelo fabricante, pelo seu agente de serviço ou por uma pessoa qualificada.

6. O uso de acessórios não recomendados ou vendidos pelo fabricante do aparelho pode causar ferimentos.

⚠ **Aviso**

As lâminas são afiadas. Dirija com cuidado.

7. Não utilize o aparelho com as mãos molhadas, sobre o chão molhado ou com o aparelho molhado.

8. Não mergulhe o dispositivo em água ou qualquer outro líquido.

9. Para evitar choque elétrico, **NÃO** mergulhe o cabo, o plugue ou qualquer parte não removível da torradeira em água ou outro líquido.

10. Não use o aparelhocom o cabo ou plugue danificado, ou depois que o

aparelho não funcionar corretamente ou tiver sido danificado de alguma forma.

11. Não use ao ar livre. **Este** aparelho **é apenas para uso doméstico.**

12. Nunca deixe o cabo pendurado na borda da mesa ou bancada, nem toque em superfícies quentes ou se molhe.

13. Não utilize o aparelho para qualquer outro fim que não o pretendido.

14. Não sobrecarregue o aparelho adicionando muita comida e não opere continuamente por mais de 60 segundos.

15. Não utilize o aparelho sem supervisão.

16. Se a lâmina parar ou não funcionar, solte imediatamente o botão e desligue o aparelho. Verifique se a lâmina está obstruída por alimentos muito grossos.

17. Se os alimentos permanecerem no fundo do recipiente e as lâminas não chegarem, abra a tampa e empurre os alimentos para baixo com uma espátula.

18. Deixe esfriar por alguns minutos antes de limpá-lo ou usá-lo novamente.

19. Não use esfregões de metal para limpar. As peças podem quebrar e há risco de choque elétrico se a almofada entrar em contato com peças elétricas.

ELIMINACIÓN CORRECTA DEL PRODUCTO. Esta marca indica que este producto no debe eliminarse junto con otros residuos domésticos en toda la UE.

Para evitar los posibles daños al medio ambiente o a la salud humana que representa la eliminación incontrolada de residuos, reciclar correctamente para promover la reutilización sostenible de recursos materiales. Para devolver su dispositivo usado, utilice los sistemas de devolución y recogida o póngase en contacto con el establecimiento donde se adquirió el producto. Ellos pueden recoger este producto para el reciclaje seguro ambiental. cto de calidad. Utilizar cuidadosamente y de acuerdo con las instrucciones que figuran a continuación. Por favor leer y guardar estas instrucciones para futura referencia.

CORRECT DISPOSAL OF THIS PRODUCT. This marking indicates that this product should not be disposed with other household wastes throughout the EU.

To prevent possible harm to the environment or human health from uncontrolled waste disposal, recycle it responsibly to promote the sustainable reuse of material resources. To return your used device, please use the return and collection systems or contact the retailer where the product was purchased. They can take this product for environmental safe recycling.

CORRECTE ÉLIMINATION DU PRODUIT. Esta marca indica que este produto não deve ser removido em conjunto com outros residuos domésticos en toda a UE.

Le produit ne doit pas être jeté avec les autres déchets ménagers habituels. Afin d'éviter toute atteinte à l'environnement ou à la santé humaine pour cause d'élimination incontrôlée des déchets, recycler de façon responsable afin de promouvoir la réutilisation durable des ressources matérielles. Pour vous débarrasser de votre appareil, utiliser les systèmes de reprise ou de collecte ou bien prenez contact avec le magasin où le produit a été acheté. Ils peuvent reprendre le produit afin de garantir un recyclage sûr.

REMOÇÃO CORRETA DO PRODUTO Esta marca indica que este produto não deve ser removido em conjunto com outros residuos domésticos en toda a UE.

Para evitar possíveis danos a nivel ambiental ou de saúde humana que represente a eliminação descontrolada de resíduos, deve reciclar adequadamente para promover a reutilização sustentável dos recursos materiais. Para ter o seu dispositivo usado, use os sistemas do retorno ou contacte o estabelecimento onde o produto foi adquirido. Eles conseguem por este produto para a reciclagem ambiental segura.

Notas / Note / Notes / Notas

Garantía / Warranty / Garantie / Garantia

ES. Este producto tiene una garantía de 3 años desde la fecha de venta, declinando toda responsabilidad por defectuoso o roturas, originadas por mal uso. Para que esta garantía sea válida, es imprescindible presentar esta tarjeta así como el ticket o la factura de compra.

EN. This product has a 3-year warranty from the date of sale, declining all responsibility for defects or breakages caused by misuse. For this guarantee to be valid, it is essential to present this card as well as the purchase receipt or invoice.

FR. Ce produit bénéficie d'une garantie de 3 ans à compter de la date de vente, déclinant toute responsabilité en cas de défauts ou de casse causés par une mauvaise utilisation. Pour que cette garantie soit valable, il est indispensable de présenter cette carte ainsi que le ticket de caisse ou la facture d'achat.

PT. Este produto tem garantia de 3 anos a partir da data de venda, declinando qualquer responsabilidade por defeitos ou quebras causadas por uso indevido. Para que esta garantia seja válida é imprescindível a apresentação deste cartão bem como do recibo ou fatura de compra.

Nombre y dirección del Comprador

Name and address of the purchaser
Nom et adresse de l'acheteur
Nome e endereço do comprador

Nombre y dirección del Vendedor
Sello del establecimiento

Name and Postal address. Stamp of establishment
Nom et adresse postale. Cachet de l'établissement
Nome e endereço do fornecedor. Selo de estabelecimento

Fabricado en China / Made in China / Fabriqué en Chine / Feito na china

Importado por / Imported by / Importé par / Importado

Garsaco Import S.L. / www.valinelife.com
C/Corts Valencianes 10. 12549 Betxí (CS) SPAIN. B-12524773